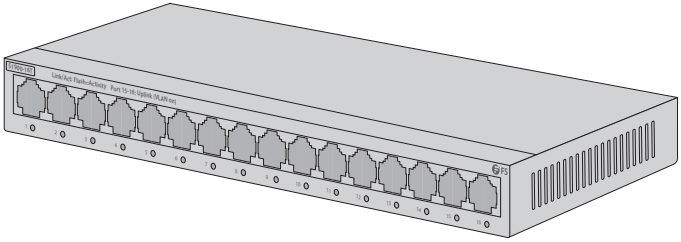

S1900-16T

ETHERNET UNMANAGED SWITCH

UNMANAGED ETHERNET-SWITCH
SWITCH ETHERNET NON GÉRÉ

Quick Start Guide V2.0

Quick-Start Anleitung

Guide de Démarrage Rapide

Introduction

Thank you for choosing S1900-16T switch. This guide is designed to familiarize you with the layout of the switch and describes how to deploy the switch in your network.

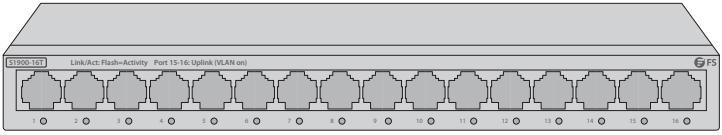

S1900-16T

Accessories

Rubber Pad x4

Screw x2
(PA3*14mm,
head diameter: 5.2mm)

Expansion Bolt x2
(Inner diameter: 2.4mm,
length: 26.4mm)

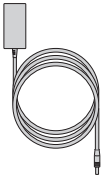

Power Adapter x1

Hardware Overview

Front Panel Ports

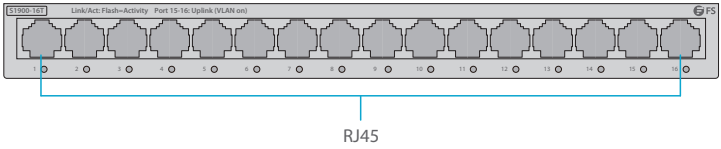

Ports	Description
RJ45	10/100/1000BASE-T ports for Ethernet connection. Port 15 to 16 can be used for uplink ports (VLAN on).

Front Panel LEDs

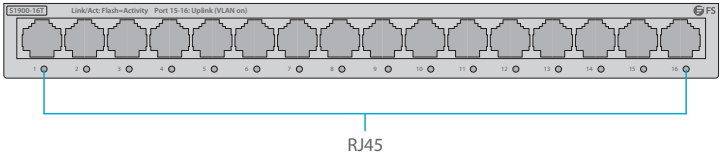

LEDs	Status	Description
RJ45	Solid on	The port is connected to a device, but no data is being transmitted over the port.
	Blinking	The port is connected to a device and data is being transmitted over the port.
	Off	The port is not connected or is not connected properly.

Back Panel

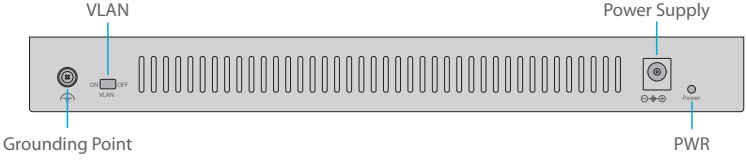

LEDs	Status	Description
PWR	Solid on	The switch is powered on properly.
	Off	The switch is not powered on, or not powered on properly.
VLAN	On	In this mode, ports 1 to 14 of the switch cannot communicate with each other, but can communicate with ports 15 and 16. You can enable this mode to isolate DHCP broadcast and reduce broadcast storms.
	Off	Default mode of the switch. In this mode, all ports can communicate with each other.

NOTE: The switch supports auto MDI/MDIX. You can use either a straight through cable or a crossover cable to connect the switch to the Ethernet devices.

Installation Requirements

Before you begin the installation, make sure that you have the following:

- Desktop mounting: ESD bracelet (or ESD gloves).
- Wall mounting: ESD bracelet (or ESD gloves), ladder, marker, hammer drill, rubber hammer, screwdriver.

Site Environment:

- Do not operate it in an area that exceeds an ambient temperature of 45°C.
- The installation site must be well ventilated. Ensure that there is adequate air flow around the switch.
- Be sure that the switch is level and stable to avoid any hazardous conditions.
- Do not install the equipment in a dusty environment.
- The installation site must be free from leaking or dripping water, heavy dew, and humidity.
- Ensure wall and working platforms are well earthed.

Mounting the Switch

Desk Mounting

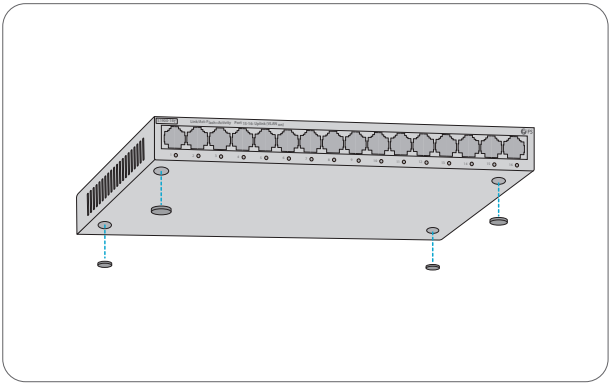

1. Attach four rubber pads to the bottom.
2. Place the chassis on a desk.

Wall Mounting

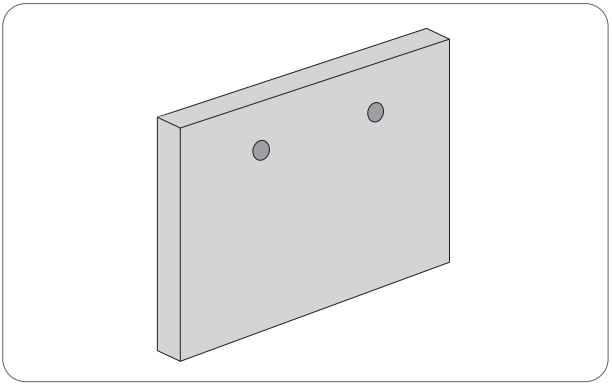

1. Use a hammer drill to drill 2 holes (diameter: 6 mm) on the wall and the distance between the 2 holes is 110 mm. Keep the two holes on a horizontal line.

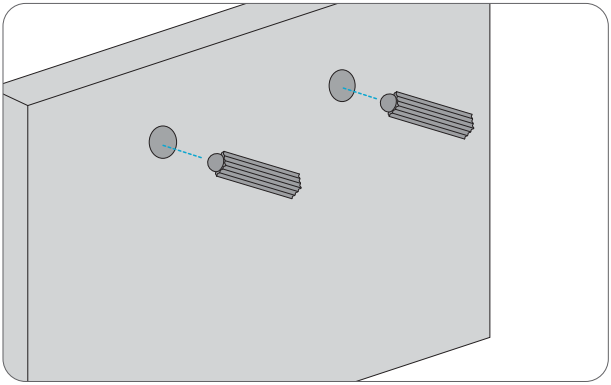

2. Knock the expansion bolts into the holes using a rubber hammer.

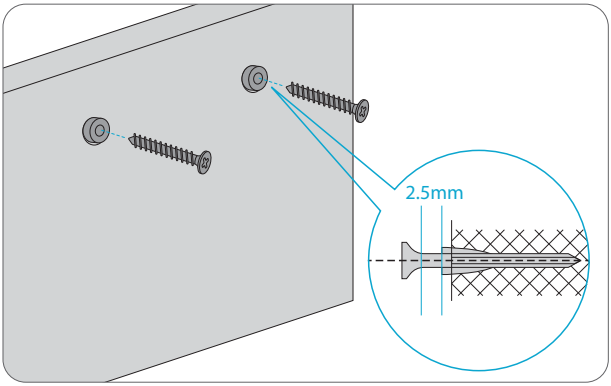

3. Use a screwdriver to fix the screws into the expansion bolts. Distance between the inside surface of the screw header and the edge of the expansion bolt should not be less than 2.5 mm, to make sure that the switch can be hung on the screws firmly.

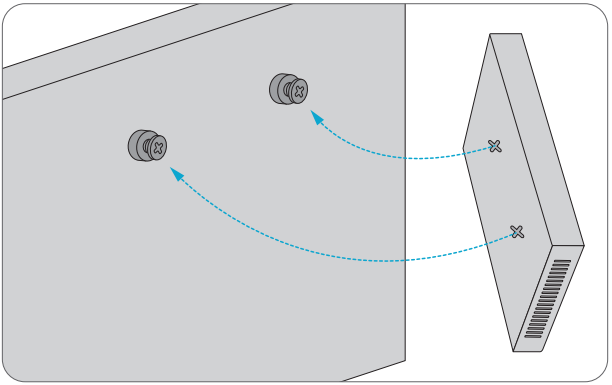

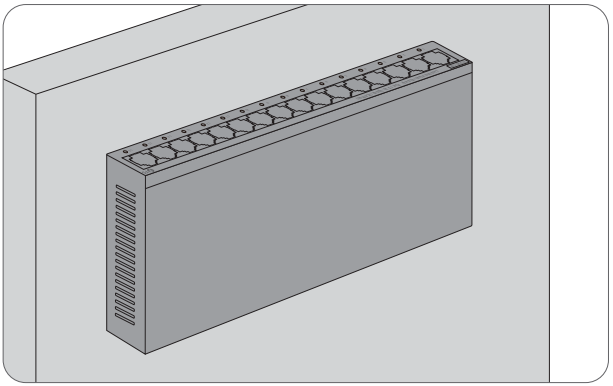

4. Align the two wall-mounting slots on the bottom of the switch with the two screws on the wall, and then slide the switch to fit in the screws until it is firmly hung on the screws.

NOTE: This switch can only be installed on a concrete or non-flammable wall.

Grounding the Switch

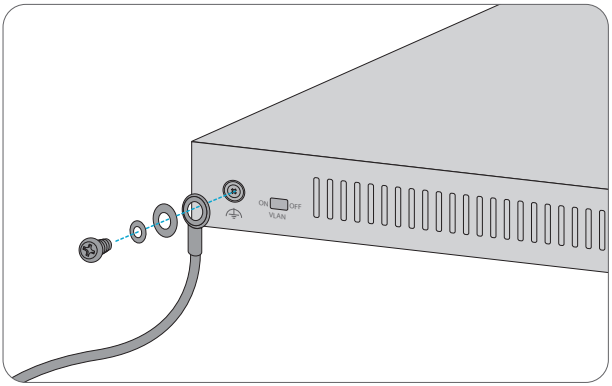

1. Connect one end of the grounding cable to a proper earth ground, such as the wall in which the switch is mounted.
2. Secure the grounding lug to the grounding point on the back of the switch with the washer and screws.

CAUTION: The earth connection must not be removed unless all supply connections have been disconnected.

Connecting the Power

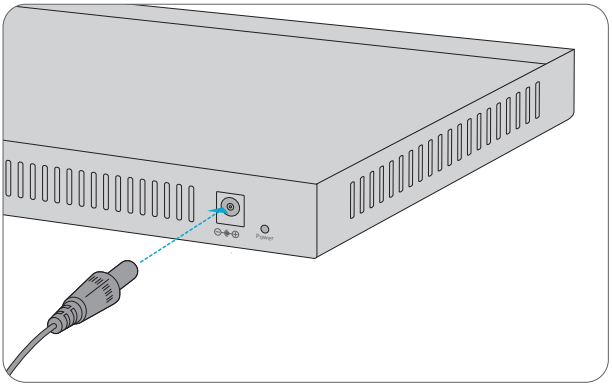

1. Plug the AC power cord into the power port on the back of the switch.
2. Connect the other end of the power adapter to an AC power source.

WARNING: Do not install power adapter while the power is on.

Connecting the RJ45 Ports

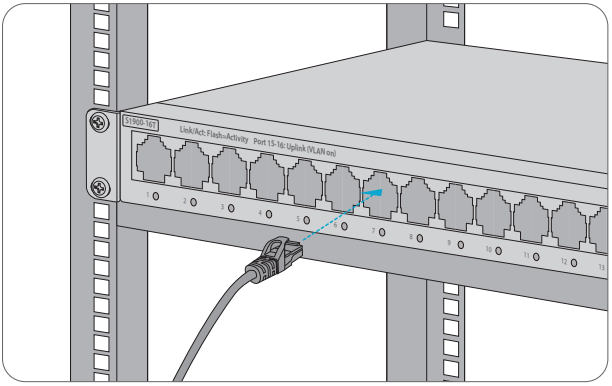

1. Connect an Ethernet cable to the RJ45 port of a computer, printer, network storage, or other network devices.
2. Connect the other end of the Ethernet cable to the RJ45 port of the switch.

Support and Other Resources

- Download **https://www.fs.com/products_support.html**
- Help Center **https://www.fs.com/service/fs_support.html**
- Contact Us **https://www.fs.com/contact_us.html**

EN

Product Warranty

FS ensures our customers that any damage or faulty items due to our workmanship, we will offer a free return within 30 Days from the day you receive your goods. This excludes any custom made items or tailored solutions.

Warranty: S1900-16T Switch enjoys 2 year limited warranty against defect in materials or workmanship. For more details about warranty, please check at https://www.fs.com/policies/warranty.html

Return: If you want to return item(s), information on how to return can be found at https://www.fs.com/policies/day_return_policy.html

Einführung

Vielen Dank, dass Sie sich für den S1900-16T-Switch entschieden haben. Diese Anleitung soll Sie mit dem Aufbau des Switches vertraut machen und beschreibt, wie Sie den Switch in Ihrem Netzwerk einsetzen.

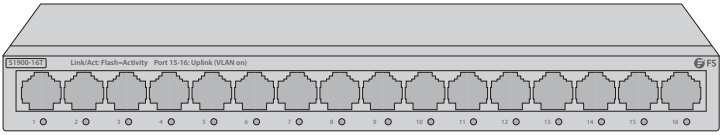

S1900-16T

Zubehör

Gummipad x4

Schraube x2 (PA3*14mm, Kopfdurchmesser: 5,2mm)

Expansionsbolzen x2 (Innendurchmesser: 2,4 mm, Länge: 26,4 mm)

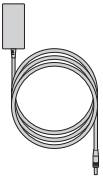

Netzadapter x1

Hardware-Übersicht

Ports an der Vorderseite

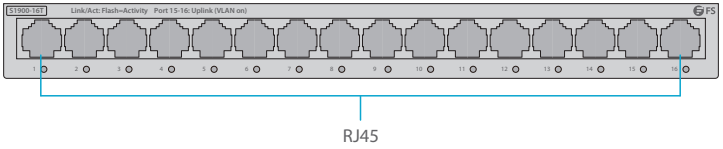

Ports	Beschreibung
RJ45	10/100/1000BASE-T-Ports für Ethernet-Verbindungen. Port 15 bis 16 können als Uplink-Ports verwendet werden (VLAN eingeschaltet).

LEDs an der Vorderseite

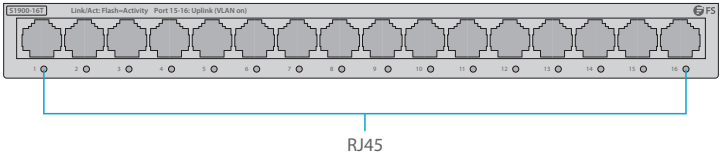

LEDs	Status	Beschreibung
RJ45	Leuchtet	Der Anschluss ist mit einem Gerät verbunden, aber es werden keine Daten über den Anschluss übertragen.
	Blinkt	Der Anschluss ist mit einem Gerät verbunden und es werden Daten über den Anschluss übertragen.
	Aus	Der Anschluss ist nicht oder nicht richtig angeschlossen.

Rückseite

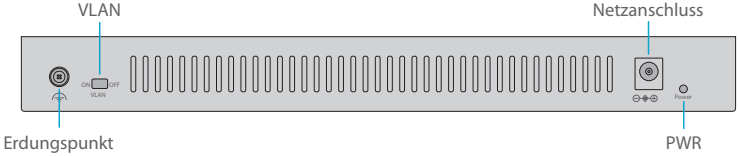

LEDs	Status	Beschreibung
PWR	Leuchtet	Der Switch ist ordnungsgemäß eingeschaltet.
	Aus	Der Switch ist nicht oder nicht richtig eingeschaltet.
VLAN	Ein	In diesem Modus können die Ports 1 bis 14 des Switches nicht miteinander kommunizieren, jedoch mit den Ports 15 und 16. Sie können diesen Modus aktivieren, um den DHCP-Broadcast zu isolieren und Broadcast Storms zu reduzieren.
	Aus	Standardmodus des Switches. In diesem Modus können alle Ports miteinander kommunizieren.

HINWEIS: Der Switch unterstützt Auto-MDI/MDIX. Sie können entweder ein Durchgangskabel oder ein Crossover-Kabel verwenden, um den Switch mit den Ethernet-Geräten zu verbinden.

Installationsvoraussetzungen

Bevor Sie mit der Installation beginnen, vergewissern Sie sich, dass Sie die folgenden Voraussetzungen erfüllen:

- Tischmontage: ESD-Armband (oder ESD-Handschuhe).
- Wandmontage: ESD-Armband (oder ESD-Handschuhe), Leiter, Marker, Bohrhammer, Gummihammer, Schraubenzieher.

DE

Standortumgebung:

- Betreiben Sie das Gerät nicht in einem Bereich, in dem die Umgebungstemperatur 45°C überschreitet.
- Der Installationsort muss gut belüftet sein. Stellen Sie sicher, dass um den Switch herum ein ausreichender Luftstrom herrscht.
- Achten Sie darauf, dass der Switch eben und stabil steht, um gefährliche Bedingungen zu vermeiden.
- Installieren Sie das Gerät nicht in einer staubigen Umgebung.
- Der Installationsort muss frei von austretendem oder tropfendem Wasser, starkem Tau und Feuchtigkeit sein.
- Stellen Sie sicher, dass das Rack und die Arbeitsflächen gut geerdet sind.

Montage des Switches

Montage auf einem Tisch

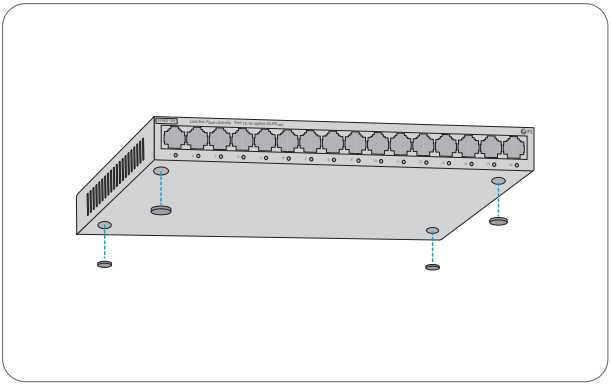

1. Bringen Sie vier Gummipuffer an der Unterseite an.
2. Stellen Sie das Gehäuse auf einen Tisch.

Wandmontage

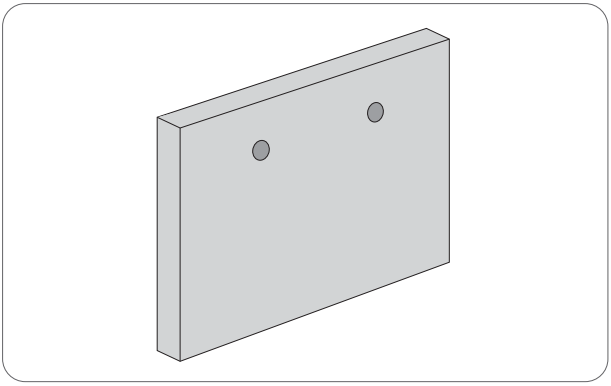

1. Verwenden Sie einen Bohrhammer, um 2 Löcher (Durchmesser: 6 mm) in die Wand zu bohren. Der Abstand zwischen den beiden Löchern beträgt 110 mm. Halten Sie die beiden Löcher auf einer horizontalen Linie.

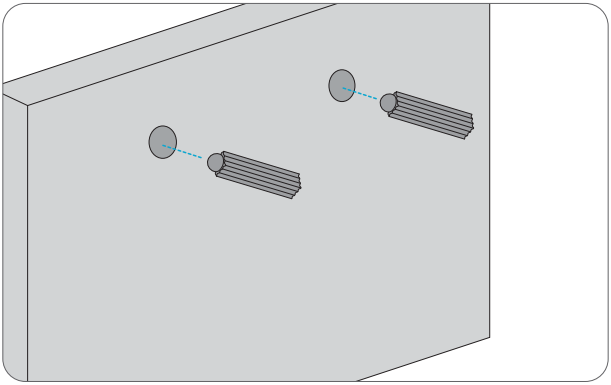

2. Schlagen Sie die Expansionsbolzen mit einem Gummihammer in die Löcher.

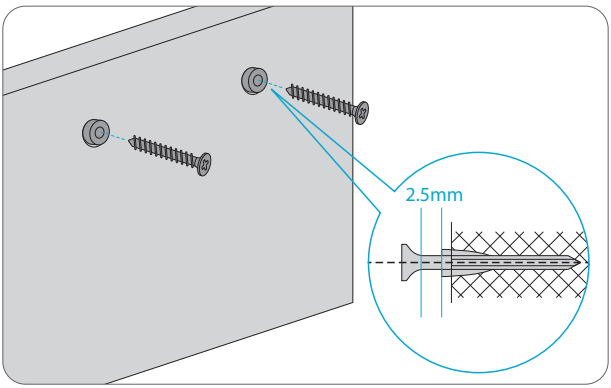

3. Verwenden Sie einen Schraubendreher, um die Schrauben in den Dehnungsbolzen zu befestigen. Der Abstand zwischen der Innenfläche des Schraubenkopfes und der Kante des Spreizbolzens sollte nicht weniger als 2,5 mm betragen, damit der Switch fest an den Schrauben hängt.

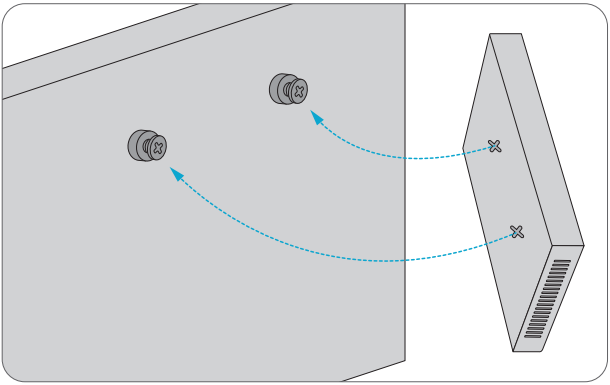

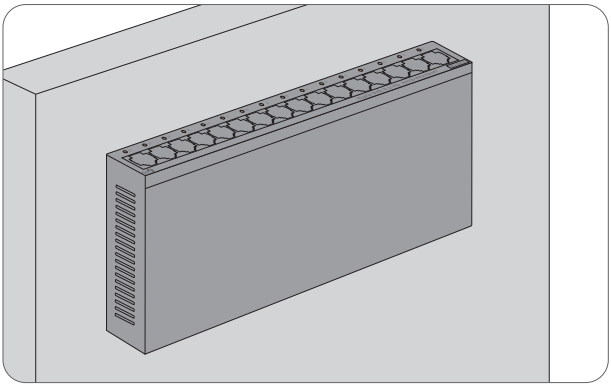

4. Richten Sie die beiden Schlitze zur Wandbefestigung an der Unterseite des Switches auf die beiden Schrauben an der Wand aus, Richten Sie die beiden Schlitze an der Unterseite des Switches mit den beiden Schrauben an der Wand aus, und schieben Sie den Switch dann in die Schrauben, bis er fest an den Schrauben hängt.

HINWEIS: Dieser Switch kann nur an einer Betonwand oder einer nicht brennbaren Wand installiert werden.

Erdung des Switches

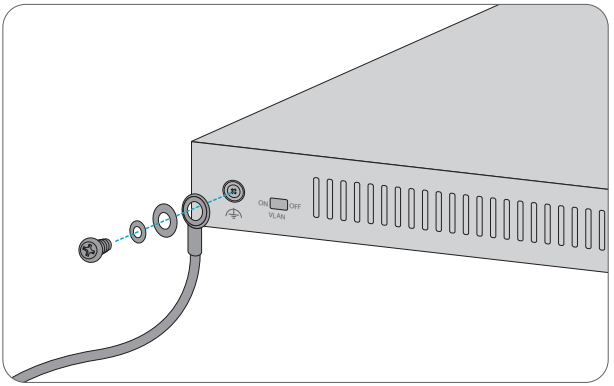

1. Schließen Sie ein Ende des Erdungskabels an eine geeignete Erdung an, z. B. an die Wand, in der der Switch montiert ist.
2. Befestigen Sie die Erdungslasche mit der Unterlegscheibe und den Schrauben an dem Erdungspunkt auf der Rückseite des Switches.

ACHTUNG: Der Erdungsanschluss darf erst dann entfernt werden, wenn alle Versorgungsanschlüsse getrennt wurden.

Anschluss der Stromversorgung

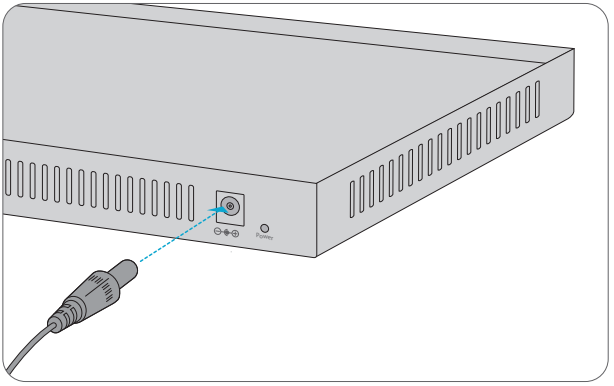

1. Stecken Sie das Netzkabel in den Netzanschluss auf der Rückseite des Switches.
2. Schließen Sie das andere Ende des Netzteils an eine Netzstromquelle an.

WARNUNG: Bringen Sie den Netzadapter nicht an, während das Gerät eingeschaltet ist.

Anschluss des RJ45-Ports

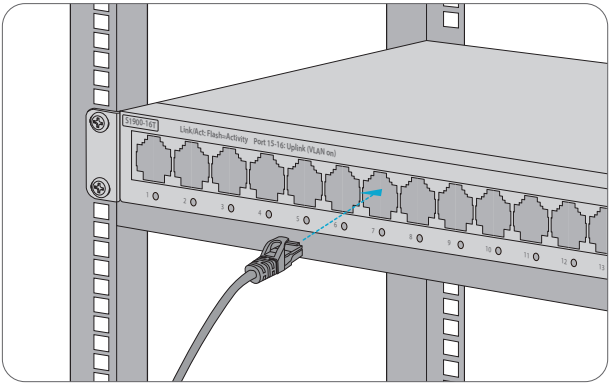

1. Schließen Sie ein Ethernet-Kabel an den RJ45-Anschluss eines Computers, Druckers, Netzwerkspeichers oder eines anderen Netzwerkgeräte an.
2. Schließen Sie das andere Ende des Ethernet-Kabels an den RJ45-Anschluss des Switches an.

Support und andere Ressourcen

- Download **https://www.fs.com/de/products_support.html**
- Hilfecenter **https://www.fs.com/de/service/fs_support.html**
- Kontakt **https://www.fs.com/de/contact_us.html**

DE

Produktgarantie

FS garantiert seinen Kunden, dass wir bei Schäden oder fehlerhaften Artikeln, die auf unsere Verarbeitung zurückzuführen sind, eine kostenlose Rückgabe innerhalb von 30 Tagen nach Erhalt der Ware anbieten. Dies gilt nicht für maßgefertigte Artikel oder maßgeschneiderte Lösungen.

Garantie: Für den S1900-16T Switch gilt eine 2-Jahres-Garantie gegen Material- und Verarbeitungsfehler. Weitere Einzelheiten zur Garantie finden Sie unter https://www.fs.com/de/policies/warranty.html

Rückgabe: Wenn Sie einen oder mehrere Artikel zurückgeben möchten, finden Sie Informationen zur Rückgabe unter https://www.fs.com/de/policies/day_return_policy.html

Introduction

Merci d'avoir choisi le switch S1900-16T. Ce guide est conçu pour que vous puissiez vous familiariser avec la configuration du switch et décrit comment procéder à son déploiement.

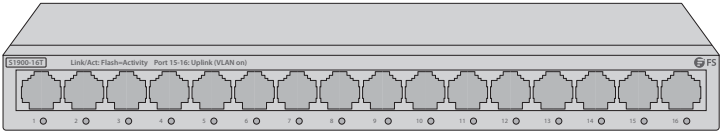

S1900-16T

Accessoires

Coussin en Caoutchouc x4

Vis x2 (PA3 * 14mm, diamètre de la tête : 5.2mm)

Boulon d'Expansion x2 (diamètre intérieur : 2,4mm, longueur : 26,4mm)

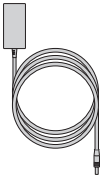

Adaptateur Électrique x1

Aperçu du Matériel

Ports du Panneau Frontal

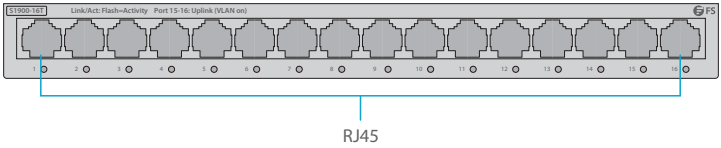

Ports	Description
RJ45	Ports 10/100/1000BASE-T pour connexion Ethernet. Les ports 15 et 16 peuvent être utilisés comme ports de liaison montante (VLAN activé).

Indicateurs LED du Panneau Frontal

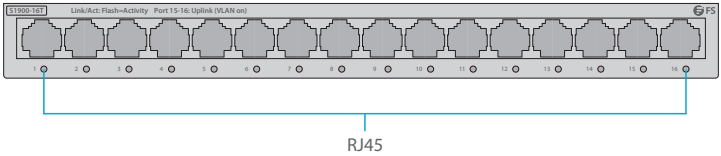

LED	Statut	Description
RJ45	Allumé	Le port est connecté à un dispositif, mais les données ne sont pas transmises à travers le port.
	Clignotant	Le port est connecté à un dispositif et des données sont transmises à travers le port.
	Éteint	Le port n'est pas connecté ou n'est pas connecté correctement.

Panneau Arrière

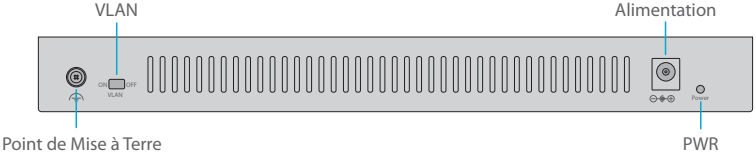

LED	Statut	Description
PWR	Allumé	Le switch est sous tension.
	Éteint	Le switch n'est pas sous tension, ou n'est pas branché correctement.
VLAN	Allumé	Dans ce mode, les ports 1 à 14 du switch ne peuvent pas communiquer entre eux, mais peuvent communiquer avec les ports 15 et 16. Vous pouvez activer ce mode pour isoler la diffusion DHCP et réduire les tempêtes de diffusion.
	Éteint	Mode par défaut du switch. Dans ce mode, tous les ports peuvent communiquer entre eux.

NOTE: Le switch prend en charge la fonction MDI/MDIX automatique. Vous pouvez utiliser un câble droit ou un câble croisé pour connecter le switch aux périphériques Ethernet.

Exigences d'Installation

Avant de commencer l'installation, assurez-vous que vous disposez des éléments suivants :

- Support sur support : Bracelet ESD (ou gants ESD).
- Montage mural : Bracelet ESD (ou gants ESD), échelle, marqueur, marteau perforateur, marteau en caoutchouc, tournevis.

Site de l'Installation :

- Ne pas installer l'appareil dans un endroit où la température ambiante dépasse 45°C.
- Le site d'installation doit être bien ventilé. Veillez à ce qu'il y ait une circulation d'air suffisante autour du switch.
- Assurez-vous que le switch est à niveau et stable pour éviter tout risque.
- Ne pas installer l'équipement dans un environnement poussiéreux.
- Le site d'installation doit être exempt de fuites d'eau et d'humidité.
- Assurez-vous que le mur et les plateformes de travail sont bien mis à terre.

Installation du Switch

Montage sur Support

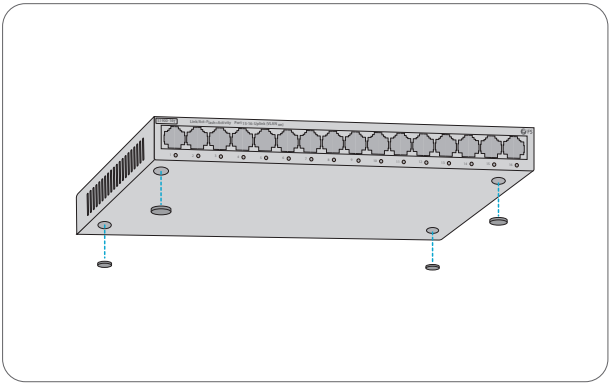

1. Fixez quatre coussins en caoutchouc à la base.
2. Placez le châssis sur le support.

Montage Mural

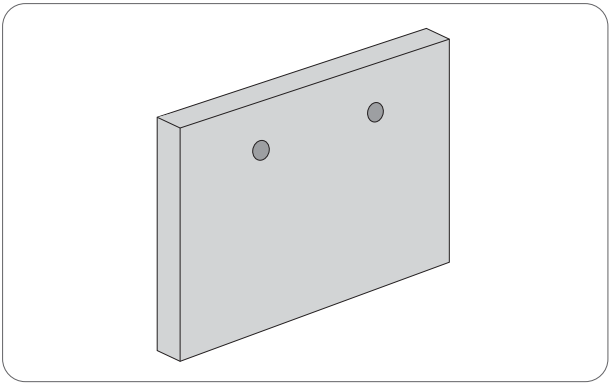

1. Utilisez une perceuse pour percer 2 trous (diamètre : 6mm) sur le mur. La distance entre les 2 trous doit être de 110mm. Gardez les deux trous sur une ligne horizontale.

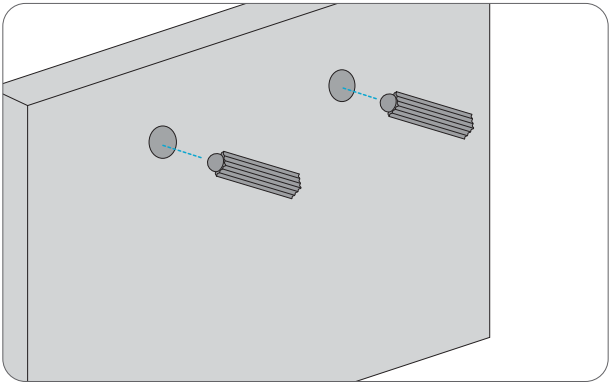

2. Enfoncez les boulons d'expansion dans les trous à l'aide d'un marteau en caoutchouc.

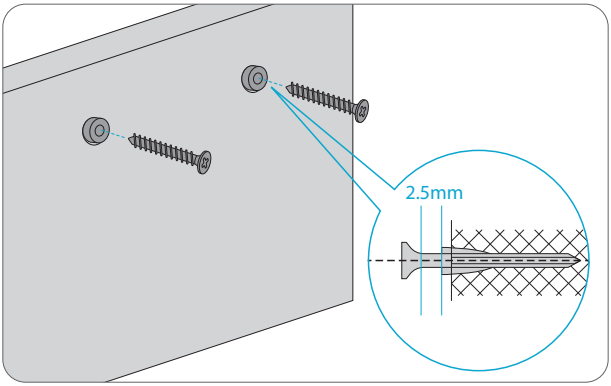

3. Utilisez un tournevis pour fixer les vis dans les boulons d'expansion. La distance entre la surface intérieure de la tête de vis et le bord du boulon d'expansion ne doit pas être inférieure à 2,5mm, afin de s'assurer que le switch peut être fixé fermement aux vis.

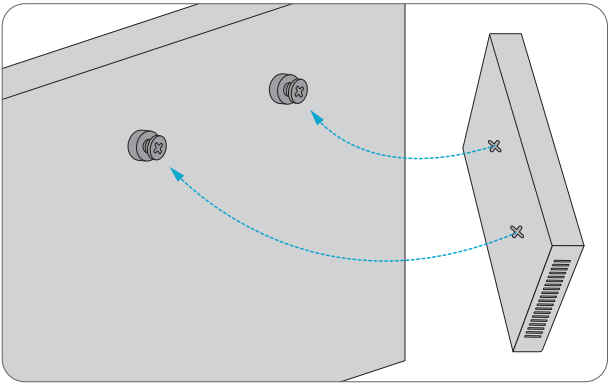

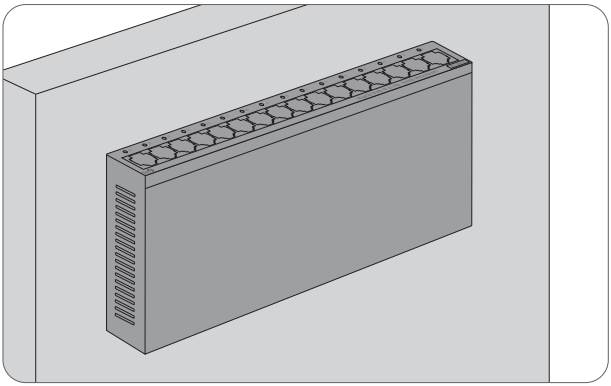

4. Alignez les deux fentes de montage mural sur le bas du switch avec les deux vis sur le mur, puis faites glisser le switch pour qu'il s'insère dans les vis jusqu'à ce qu'il soit fermement fixé sur les vis.

NOTE: Ce switch ne peut être installé que sur un mur en béton ou ininflammable.

Mise à Terre du Switch

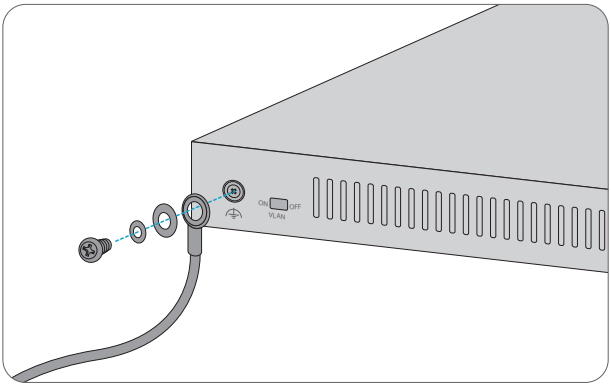

1. Connectez une extrémité du câble de mise à la terre à une terre appropriée, comme la façade sur laquelle le switch est monté.
2. Fixez la fiche de mise à la terre au point de mise à la terre situé à l'arrière du switch à l'aide de la rondelle et des vis.

ATTENTION : La connexion de mise à la terre ne doit pas être retirée avant que toutes les connexions d'alimentation n'aient été déconnectées.

Connexion de l'Alimentation

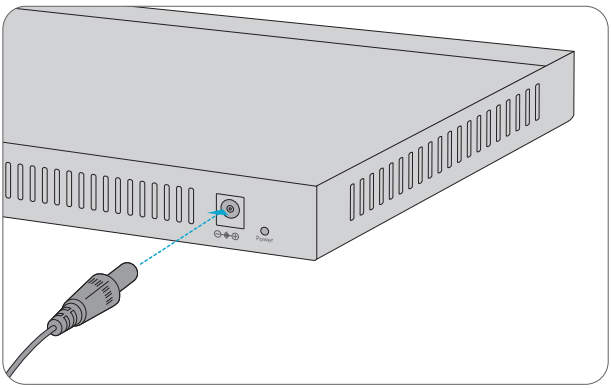

1. Branchez le câble d'alimentation CA dans le port d'alimentation situé à l'arrière du switch.
2. Connectez l'autre extrémité de l'adaptateur d'alimentation à une source d'alimentation CA.

AVERTISSEMENT : Ne pas installer l'adaptateur d'alimentation lorsque l'appareil est mis sous tension.

Connexion aux Ports RJ45

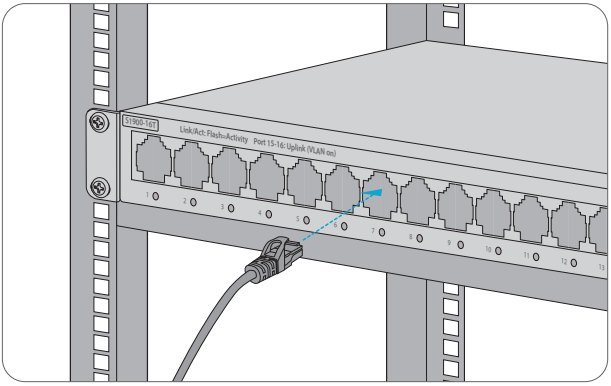

1. Connectez un câble Ethernet au port RJ45 d'un ordinateur, d'une imprimante, d'un stockage réseau ou autres périphériques réseau.
2. Connectez l'autre extrémité du câble Ethernet au port RJ45 du switch.

Support et Autres Informations

- Téléchargez **https://www.fs.com/fr/products_support.html**
- Centre d'Assistance **https://www.fs.com/fr/service/fs_support.html**
- Contactez-Nous **https://www.fs.com/fr/contact_us.html**

FR

Garantie du Produit

FS garantit à ses clients que tout article endommagé ou défectueux dû à sa fabrication pourra être retourné gratuitement dans un délai de 30 Jours à compter de la date de réception de la marchadise. Ceci exclut les articles fabriqués sur mesure ou les solutions personnalisées.

Garantie : Le Switch S1900-16T bénéficie d'une garantie limitée de 2 ans contre tout défaut matériel ou de fabrication. Pour plus de détails sur la garantie, veuillez consulter le site https://www.fs.com/fr/policies/warranty.html

Retour : Si vous souhaitez retourner un ou plusieurs articles, vous trouverez des informations sur la procédure de retour à l'adresse suivante https://www.fs.com/fr/policies/day_return_policy.html

Compliance Information

Note: This equipment has been tested and found to comply with the limits for a Class A digital device, pursuant to part 15 of the FCC Rules. These limits are designed to provide reasonable protection against harmful interference when the equipment is operated in a commercial environment. This equipment generates, uses, and can radiate radio frequency energy and, if not installed and used in accordance with the instruction manual, may cause harmful interference to radio communications. Operation of this equipment in a residential area is likely to cause harmful interference in which case the user will be required to correct the interference at his own expense.

This device complies with part 15 of the FCC Rules. Operation is subject to the following two conditions: (1) This device may not cause harmful interference, and (2) this device must accept any interference received, including interference that may cause undesired operation.

CAUTION:
Any changes or modifications not expressly approved by the grantee of this device could void the user's authority to operate the equipment.

Responsible party (only for FCC matter)
FS.COM Inc.
380 Centerpoint Blvd, New Castle, DE 19720, United States
https://www.fs.com

CE

FS.COM GmbH hereby declares that this device is in compliance with the Directive 2014/30/EU and 2014/35/EU. A copy of the EU Declaration of Conformity is available at www.fs.com/company/quality_control.html

Die FS.COM GmbH erklärt hiermit, dass dieses Gerät mit der Richtlinie 2014/30/EU und 2014/35/EU konform ist. Eine Kopie der EU-Konformitätserklärung finden Sie unter www.fs.com/de/company/quality_control.html.

FS.COM GmbH déclare par la présente que cet appareil est conforme à la Directive 2014/30/UE et 2014/35/UE. Une copie de la Déclaration UE de Conformité est disponible sur https://www.fs.com/fr/company/quality_control.html

FS.COM LIMITED
24F, Infore Center, No.19, Haitian 2nd Rd, Binhai Community, Yuehai Street,Nanshan District, Shenzhen City

FS.COM GmbH
NOVA Gewerbepark Building 7, Am Gfild 7, 85375 Neufahrn bei Munich, Germany

5803

Q.C. PASSED

Copyright © 2021 FS.COM All Rights Reserved.