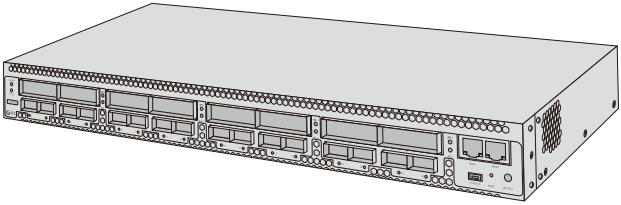

M6800 SERIES OTN PLATFORM

OTN PLATFORM DER M6800-SERIE

PLATE-FORME OTN DE SÉRIE M6800

Quick Start Guide V2.0

Quick-Start Anleitung

Guide de Démarrage Rapide

Introduction

M6800-TSP16 is an OTN transmission platform customized for Data Center Interconnect (DCI) applications. It's up to eight single wavelength 200G channels, with 8x 200G CFP2 coherent optics uplinks on the line side, and 16x 100G QSFP28 on the client side.

EN

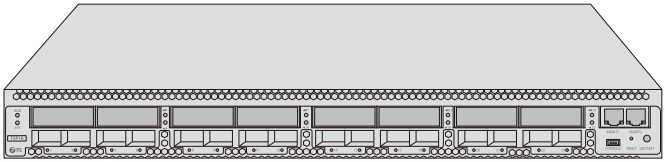

M6800-TSP16

Accessories

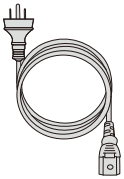

Power Cord x2

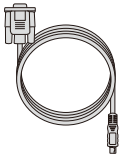

Console Cable x1

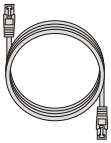

Ethernet Cable x1

USB Flash Drive x1

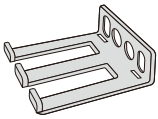

Cable Manager x1

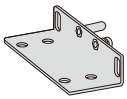

Mounting Bracket x2

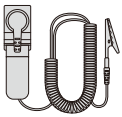

ESD Wrist Strap x1

Grounding Cable x1

M6 Screw Set x4

M4 Screw x8

Hardware Overview

Front Panel Ports

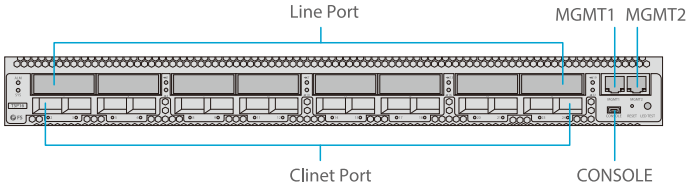

Port	Port Type	Description
Clinet Port	QSFP28	Support 16x 100G QSFP28
Line Port	CFP2	Support 8x coherent 200G CFP2
MGMT1~2	RJ45 ETH	Connect to the local network management computer
CONSOLE	Micro USB	Debugging & Upgrading port

Front Panel LED

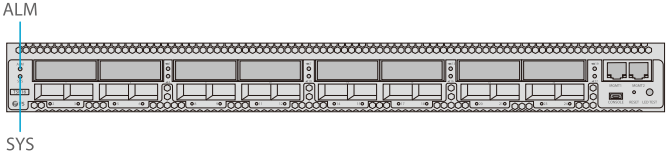

LED	Status	Description
SYS	Slow Flash of Green Light	The system works normally.
	Always OFF	The system is not normally enabled.
ALM	Quick Flash of Red Light	There is a critica alarm of the device.
	Slow Flash of Red Light	There is a major alarm of the device.
	Always Red	There is a minor alarm of the device.
	Always OFF	There is no alarm of the device.

LED	Status	Description
Port Indicator	Always OFF	The port is disabled.
	Quick Flash of Red Light	There is a mismatch alarm of the port.
	Always Red	There is a los alarm of the port.
	Always Green	There is no los and mismatch alarm of the port.

EN

Back Panels

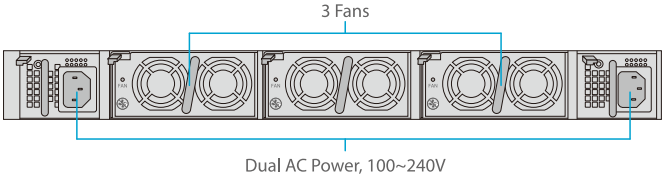

Back Panel LED

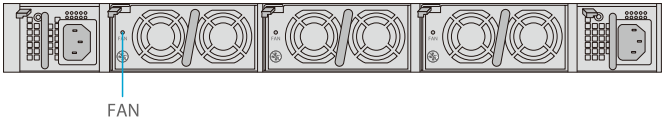

LED	Status	Description
FAN	Always Green	There is no alarm of those fans.
	Always Red	There is alarm of those fans.

Site Environment

- Keep the equipments indoors. If it is in rainy season or in humid environment, dehumidification measures must be taken.
- Ensure there is no water on the storage fioor and no leakage to the packing box of the equipment.
- Avoid automatic fire fighting facilities, heating system and other places where leakage may occur.

Installing

Installing Mounting Brackets

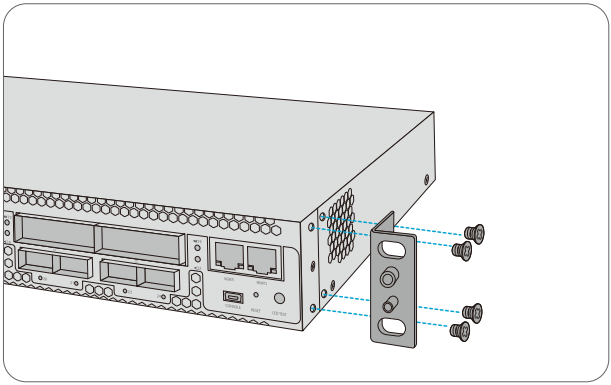

1. Secure the mounting brackets to the two sides of the 200G transponder with 8x M4 screws.

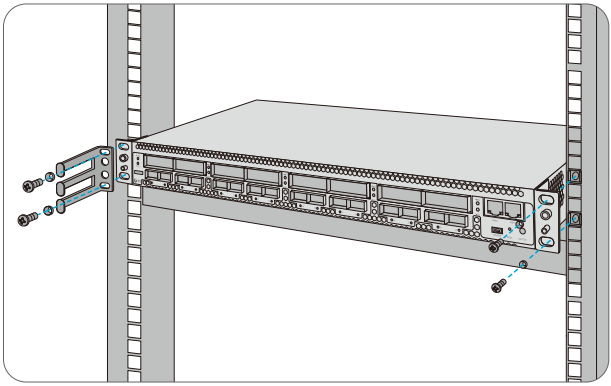

1. Put the 200G transponder on the shelf in the cabinet.
2. Install and tighten the panel with 4 sets of M6 screws.
3. Cable manager can be installed together with mounting brackets to the cabinet.

Wearing ESD Wrist Strap

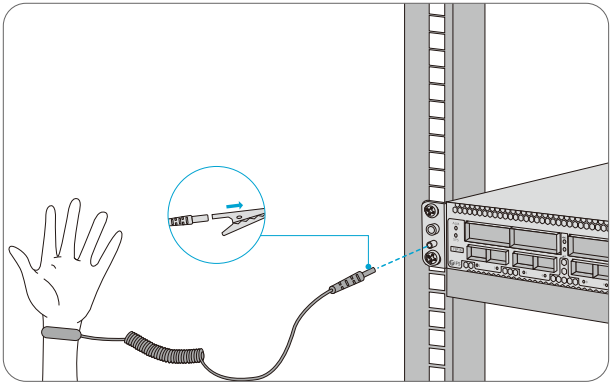

1. Before touching any device or module, wear an ESD wrist strap or ESD gloves to protect sensitive components against electrostatic discharge from the human body.
2. Connect other end of the ESD wrist strap to the PGND point on the device.

Grounding the 200G Transponder

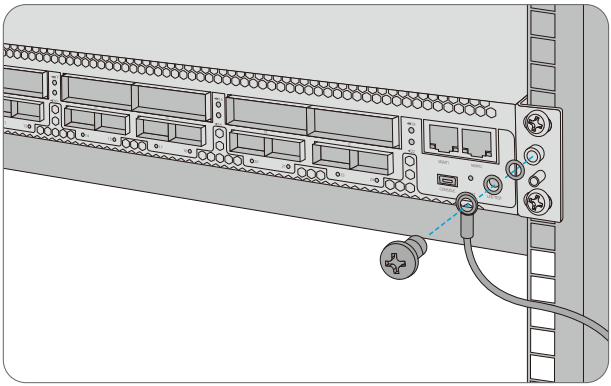

1. Secure the grounding lug to the grounding point on the chassis front panel with the washers and screws.
2. Connect the other end of the cable to a proper earth ground, such as the rack in which 200G transponder is mounted.

CAUTION: The earth connection must not be removed unless all supply connections have been disconnected.

Connecting Power Cord

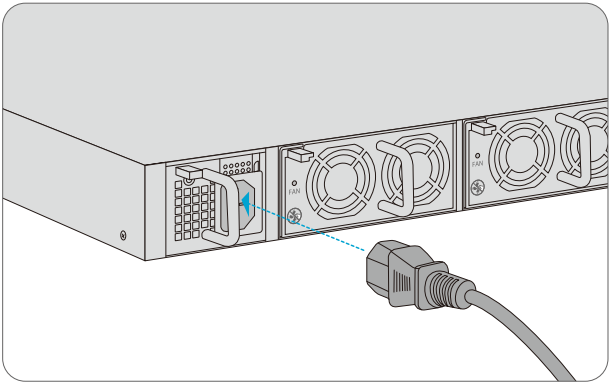

1. Plug AC power cord into the power port on the front panel of AC power module.
2. Connect the other end of the power cord to an AC power source.

WARNING: Do not install power cables while the power is on.

Connecting QSFP28 Transceiver

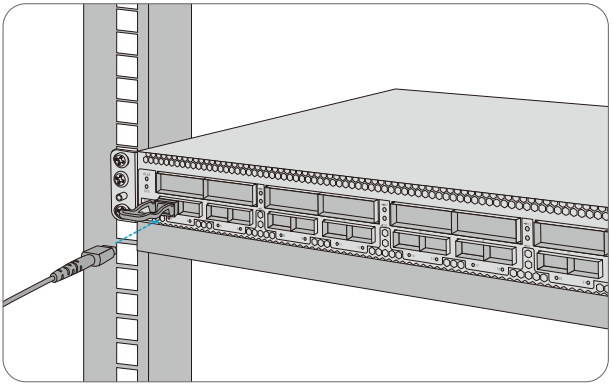

1. Plug the QSFP28 transceiver into the QSFP28 slot on transponder.
2. Connect one end of fiber cable to the QSFP28 transceiver.
3. Connect the other end of fiber cable to switch.

Connecting Coherent CFP2 Transceiver

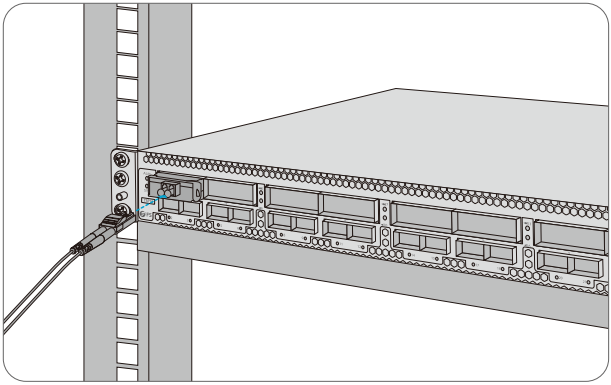

1. Plug the CFP2 transceiver into the CFP2 slot on transponder.
2. Connect one end of fiber cable to the CFP2 transceiver.
3. Connect the other end of fiber cable to mux demux or optical amplier module.

Connecting to the Management Ports

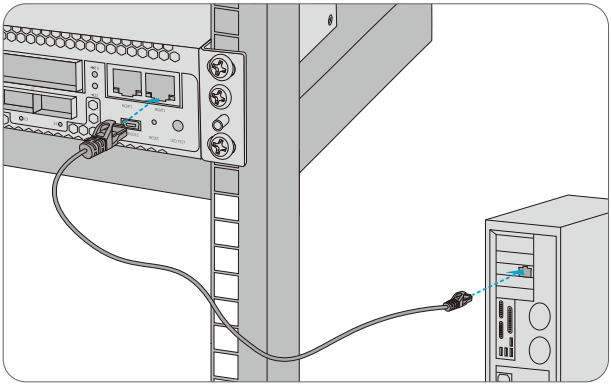

1. Connect one end of the standard RJ45 Ethernet cable to the MGMT1&2 port on the 200G transponder.
2. Connect the other end of cable to a computer.

Configuring the M Series Platform

Configuring the M Series Platform Using the Web-based Interface

Step 1: Connect your computer with the network cable to any Ethernet MGMT port of the NMU module.

Step 2: Get the NMS software from the USB Flash Drive of chassis accessories or download the file "NMS software" online, and then install it.

Step 3: Double Click "NMS Server" icon on the desktop and the dialogue box of license validation will pop up. Enter the license key (included in the USB Flash Drive) to finish validation. (If you can't find the license key, please contact FS sales manager for help.)

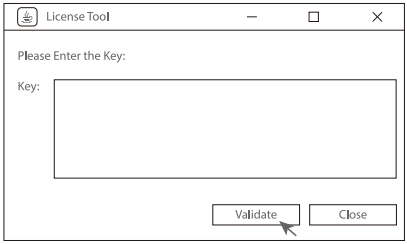

Step 4: Then the NMS server interface pops up. Double click “Start NMS Server" to run the server, when it prompts “Please connect your client to the web server on port: 9090”, it means that you have successfully started the NMS server. And then you can close the NMS Server window, the server is still running in the background.

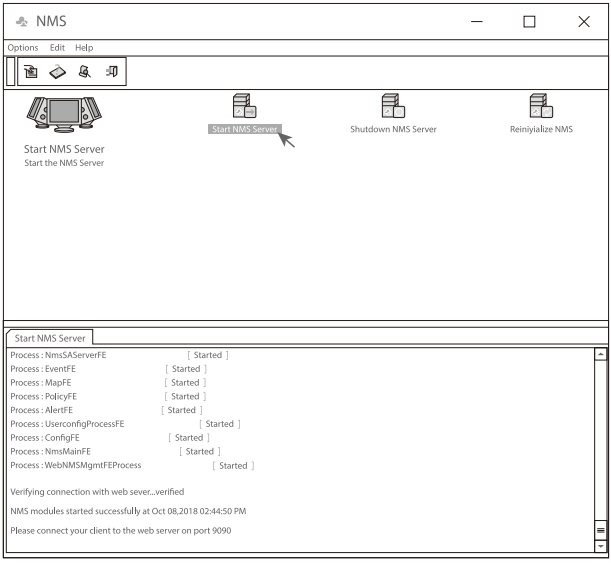

Step 5: Open a browser window. (Recommend IE11.0 and above version or Google Chrome browser).

(1) If you log in from local NMS host, enter localhost:9090 in the address bar to open the login interface.

(2) If you log in from other remote host, enter the server IP address XXX.XXX.XXX.XXX:9090 (IP address of NMS server) to open the login interface.

Step 6: Enter correct user name and password (For the administrator, the default login user name is "root", and the default password is "public"), as shown in the figure below:

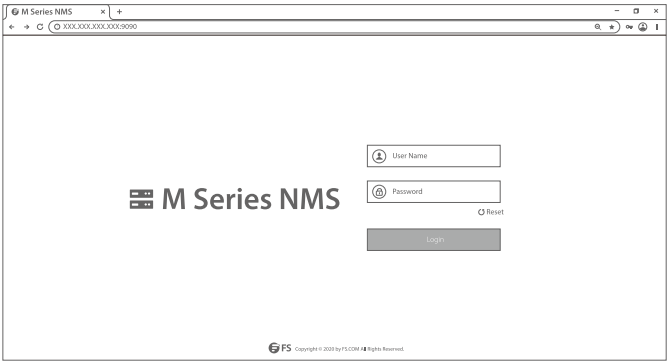

Step 7: Click login, you are now ready to configure M series platform.

NOTE: Refer to the **M SERIES NETWORK MANAGEMENT USER MANUAL** online for further information.

Troubleshooting

Module LEDs Working Abnormally

1. Check the power cable connections at the 200G transponder and the power source.
2. Make sure that all cables are used correctly and comply with the power specifications.

Accessing the Wed-based Configuration Page Unsuccessfully

1. Check MGMT ports LED on the 200G transponder and make sure the Ethernet cable is connected properly.
2. Try another port on the 200G transponder and make sure the Ethernet cable is suitable and works normally.
3. Power off the 200G transponder.After a while, power it on again.
4. Make sure the IP address of your NMS server is correctly configured.
5. If you still cannot access the configuration page, please reinitialize NMS server to its factory defaults.

Business Module Cannot Be Added

1. Enter through CMD.
2. Ping business module IP to check whether it can communicate.
3. Check whether normal communication can be made between business module and NMU module.
4. Change another business module.

Online Resources

- Download **https://www.fs.com/download.html**
- Help Center **https://www.fs.com/service/help_center.html**
- Contact Us **https://www.fs.com/contact_us.html**

Product Warranty

FS ensures our customers that any damage or faulty items due to our workmanship, we will offer a free return within 30 Days from the day you receive your goods. This excludes any custom made items or tailored solutions.

Warranty: M6800 series enjoy 2 years limited warranty against defect in materials or workmanship. For more details about warranty, please check at : https://www.fs.com/policies/warranty.html

Return: If you want to return item(s), information on how to return can be found at: https://www.fs.com/policies/day_return_policy.html

Einführung

M6800-TSP16 ist eine OTN-Übertragungsplattform, die speziell für Data Center Interconnect (DCI) Anwendungen. Sie bietet bis zu acht Single-Wavelength 200G-Kanäle, mit 8x 200G CFP2 kohärenten optischen Uplinks auf der Leitungsseite und 16x 100G QSFP28 auf der Client-Seite.

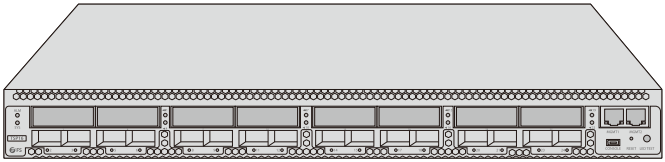

M6800-TSP16

Zubehör

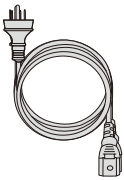

Stromkabel x2

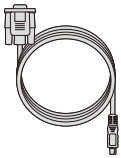

Konsolenkabel x1

Ethernet-Kabel x1

USB-Stick x1

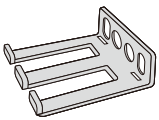

Kabelmanager x1

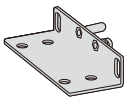

Montagehalterung x2

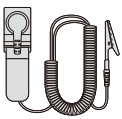

ESD-Handschlaufe x1

Erdungskabel x1

M6-Schraubensatz x4

M4-Schraube x8

Hardware-Übersicht

Ports an der Vorderseite

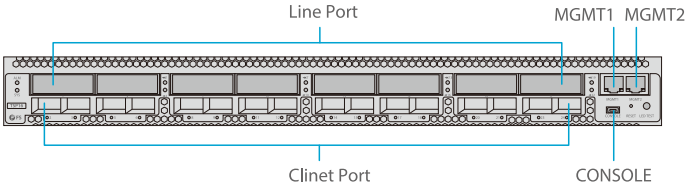

Port	Port Typ	Beschreibung
Clinet Port	QSFP28	Unterstützt 16x 100G QSFP28
Line Port	CFP2	Unterstützt 8x kohärente 200G CFP2
MGMT1~2	RJ45 ETH	Verbindung mit dem lokalen Netzwerk-Management-Computer
CONSOLE	Micro USB	Debugging- & Upgrading-Port

LEDs an der Vorderseite

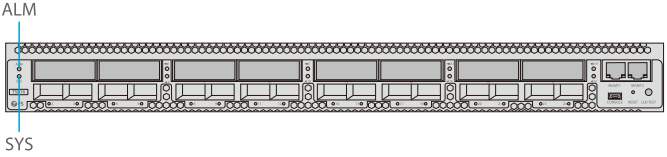

LED	Status	Beschreibung
SYS	Langsames grünes Blinken	Das System wurde erfolgreich gestartet.
	Immer AN	Das System wurde nicht gestartet.
ALM	Schnelles rotes Blinken	Es liegt ein kritischer Alarm des Geräts vor.
	Langsames rotes Blinken	Es liegt ein wichtiger Alarm des Geräts vor.
	Rot immer AN	Es liegt ein geringer Alarm des Geräts vor.
	Immer AUS	Es liegt kein Alarm des Geräts vor.

LED	Status	Beschreibung
Port-Anzeige	Immer AUS	Der Port ist deaktiviert.
	Schnelles rotes Blinken	Es liegt ein Mismatch-Alarm des Ports vor.
	Rot immer AN	Es liegt ein Los-Alarm des Ports vor.
	Grün immer AN	Es gibt keinen Los- und Mismatch-Alarm des Ports.

Back Panels

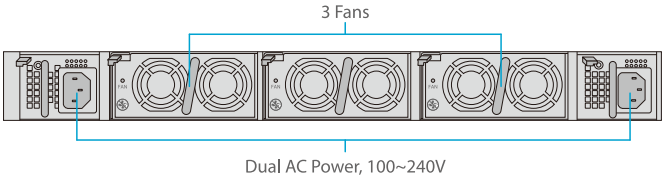

LEDs an der Rückseite

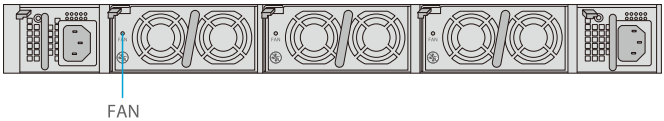

LED	Status	Beschreibung
FAN	Grün immer AN	Es gibt keinen Alarm für diese Lüfter.
	Rot immer AN	Es gibt einen Alarm für diese Lüfter.

Einsatzort

- Lagern und Stellen Sie die Geräte nur in Innenräumen auf. Während der Regenzeit oder in feuchter Umgebung müssen Maßnahmen zur Entfeuchtung getroffen werden.
- Vergewissern Sie sich, dass kein Wasser auf der Lagerfläche steht und kein Wasser in den Verpackungskarton des Geräts eindringt.
- Vermeiden Sie automatische Heizungsanlagen, Heizungssysteme und andere Orte, an denen Wasserlecks auftreten können.

Installation

Installation der Montagehalterungen

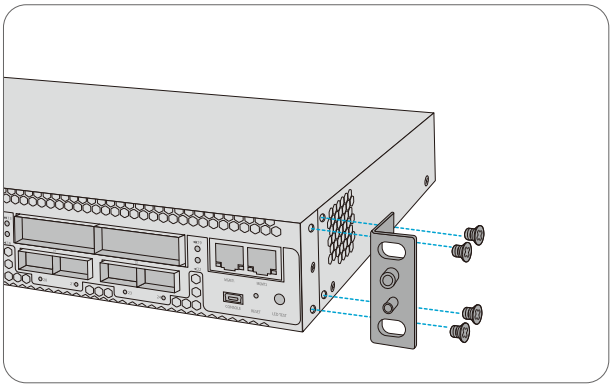

1. Befestigen Sie die Montagehalterungen mit 8x M4-Schrauben an den beiden Seiten des 200G-Transponders

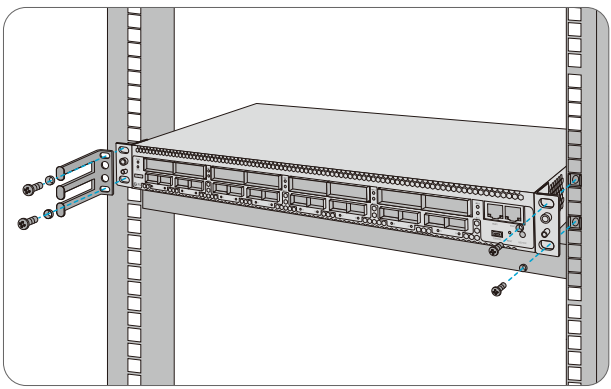

1. Stellen Sie den 200G-Transponder auf den Regalboden im Gehäuse.
2. Installieren Sie das Panel und ziehen Sie es mit 4 Sätzen M6-Schrauben fest.
3. Der Kabelmanager kann zusammen mit den Montagewinkeln am Schrank installiert werden.

ESD-Armband

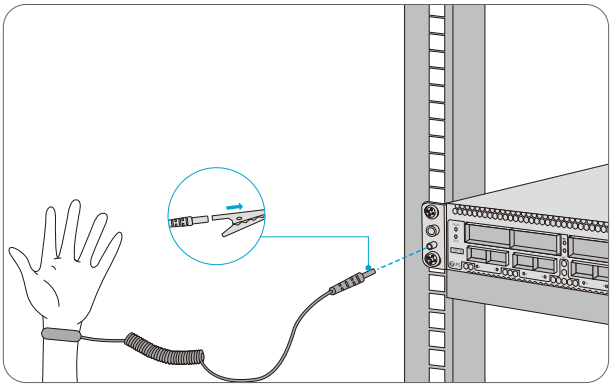

1. Tragen Sie vor dem Berühren der Geräte oder Module ein ESD-Armband oder ESD-Handschuhe, um empfindliche Bauteile vor elektrostatischer Entladung durch den menschlichen Körper zu schützen.
2. Verbinden Sie das andere Ende des ESD-Armbandes mit dem PGND-Punkt am Gehäuse.

Erdung des 200G-Transponders

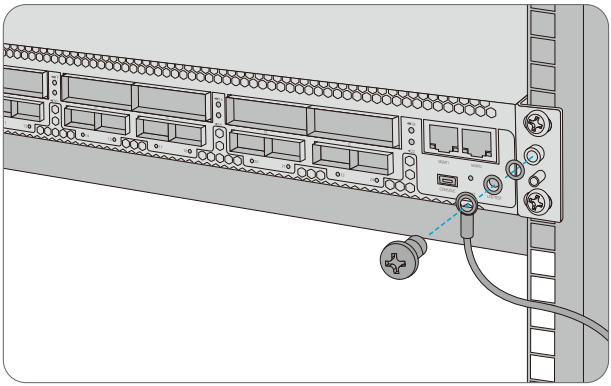

1. Befestigen Sie die Erdungslasche mit den Unterlegscheiben und Schrauben am Erdungspunkt an der Chassis-Frontplatte.
2. Schließen Sie das andere Ende des Kabels an eine geeignete Erdung an, z. B. an das Rack, in dem der 200G-Transponder montiert ist.

VORSICHT: Der Erdungsanschluss darf erst dann entfernt werden, wenn alle Versorgungsanschlüsse abgeklemmt wurden.

Anschließen des Netzkabels

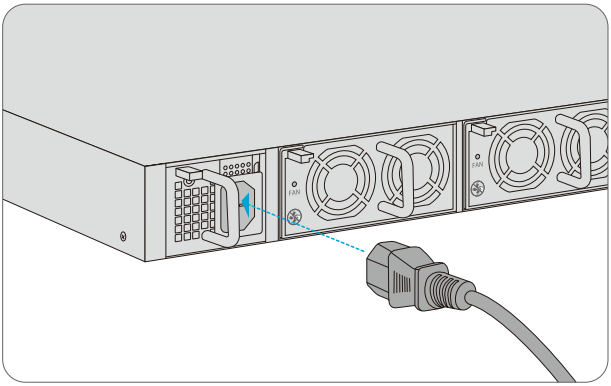

1. Stecken Sie das AC-Netzkabel in den Netzanschluss an der Vorderseite des AC-Leistungsmoduls.
2. Schließen Sie das andere Ende des Netzkabels an eine AC-Stromquelle an.

WARNUNG: Verlegen Sie die Stromkabel nicht, während der Strom eingeschaltet ist.

Anschluss eines QSFP28-Transceivers

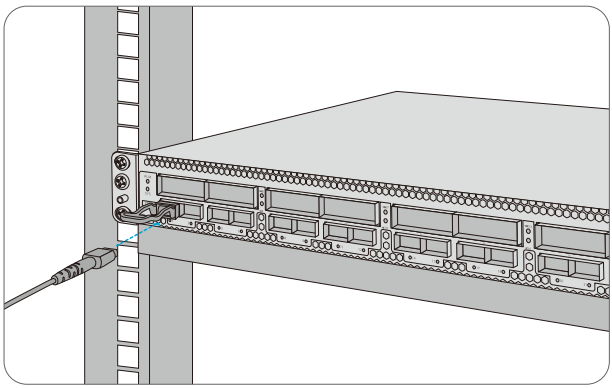

1. Stecken Sie den QSFP28-Transceiver in den QSFP28-Steckplatz am Transponder.
2. Schließen Sie ein Ende des Kabels an den QSFP28-Transceiver an.
3. Verbinden Sie das andere Ende des Kabels mit dem Switch.

Anschließen eines kohärenten CFP2-Transceivers

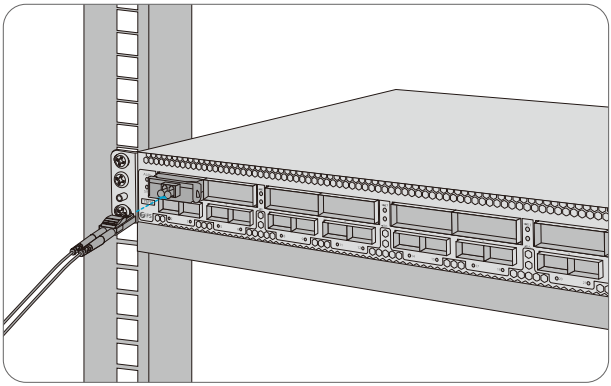

1. Stecken Sie den CFP2-Transceiver in den CFP2-Steckplatz am Transponder.
2. Schließen Sie ein Ende des Kabels an den CFP2-Transceiver an.
3. Verbinden Sie das andere Ende des Kabels mit dem Mux-Demux oder dem optischen Verstärkermodul.

Verbindung mit den Management-Ports

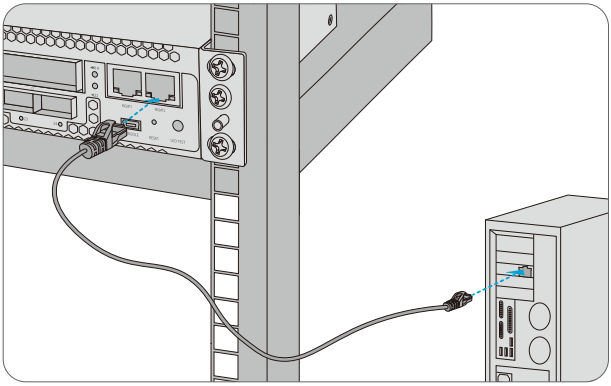

1. Schließen Sie ein Ende des Standard-RJ45-Ethernet-Kabels an den MGMT1&2-Port an der Vorderseite des 200G-Transponders an.
2. Schließen Sie das andere Ende des Kabels an einen Computer an.

Konfigurieren der Plattform der M-Serie

Konfigurieren der Plattform der M-Serie über die webbasierte Benutzeroberfläche

Schritt 1: Verbinden Sie Ihren Computer mit dem Netzwerkkabel mit einem beliebigen Ethernet-MGMT-Anschluss des NMU-Moduls.

Schritt 2: Enthalten Sie die NMS-Software vom USB-Stick des Chassis-Zubehörs oder laden Sie die Datei „NMS-Software“ online herunter. Dann installieren Sie diese Software.

Schritt 3: Doppelklicken Sie auf „NMS-Server“ auf dem Desktop und das Dialogfeld zur Lizenzüberprüfung wird angezeigt. Geben Sie den Lizenzschlüssel (im USB-Stick enthalten) ein, um die Überprüfung abzuschließen. (Wenn Sie den Lizenzschlüssel nicht finden können, wenden Sie sich bitte an Ihren Account Manager.)

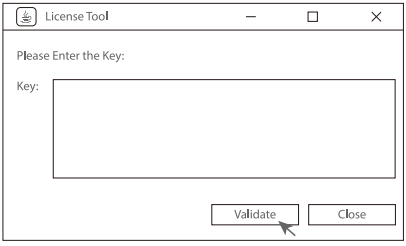

DE

Schritt 4: Anschließend wird die NMS-Server-Schnittstelle angezeigt. Doppelklicken Sie auf "Start NMS Server", um den Server zu starten. Wenn die Aufforderung "Please connect your client to the web server on port: 9090", bedeutet dies, dass Sie den NMS-Server erfolgreich gestartet haben. Und dann können Sie das NMS-Server-Fenster schließen, der Server läuft weiterhin im Hintergrund.

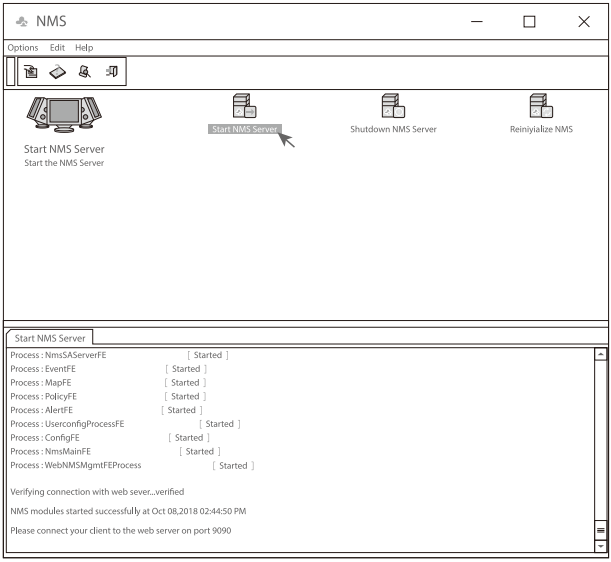

Schritt 5: Öffnen Sie ein Browser-Fenster. (Empfohlen wird die Version IE11.0 und höher oder der Browser Google Chrome).
(1) Wenn Sie sich vom lokalen NMS-Host aus anmelden, geben Sie localhost:9090 in die Adressleiste ein, um die Anmeldeoberfläche zu öffnen.
(2) Wenn Sie sich von einem anderen Remote-Host aus anmelden, geben Sie die Server-IP-Adresse XXX.XXX.XXX.XXX:9090 (IP-Adresse des NMS-Servers) ein, um die Anmeldeschnittstelle zu öffnen.

Schritt 6: Geben Sie den richtigen Benutzernamen und das richtige Passwort ein (für den Administrator ist der Standard-Benutzername "root" und das Standard-Passwort "public"), wie in der Abbildung unten gezeigt:

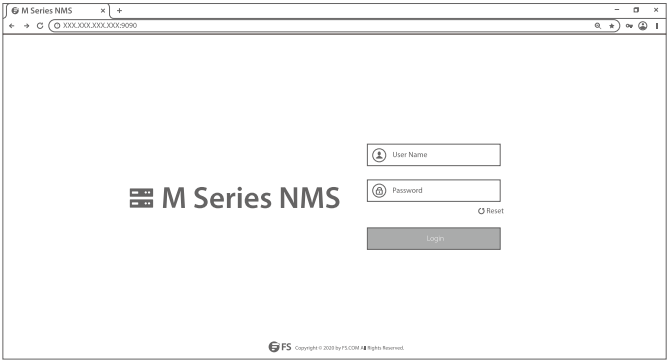

Schritt 7: Klicken Sie auf "Login". Sie sind nun bereit, die M-Serie-Plattform zu konfigurieren.

HINWEIS: Weitere Informationen finden Sie online im M SERIES NETWORK MANAGEMNT USER MANUAL

Fehlerbehebung

Modul-LEDs arbeiten nicht normal

1. Überprüfen Sie die Stromkabelverbindungen am 200G-Transponder und an der Stromquelle.
2. Stellen Sie sicher, dass alle Kabel korrekt verwendet werden und den Leistungsspezifikationen entsprechen.

Zugriff auf die webbasierte Konfigurationsseite nicht erfolgreich

1. Überprüfen Sie die MGMT-Port-LED am NMU-Modul und stellen Sie sicher, dass das Ethernet-Kabel richtig angeschlossen ist.
2. Versuchen Sie einen anderen Port am NMU-Modul und stellen Sie sicher, dass das Ethernet-Kabel geeignet ist und normal funktioniert.
3. Schalten Sie das Managed Chassis der M-Serie aus. Schalten Sie es nach einiger Zeit wieder ein.
4. Stellen Sie sicher, dass die IP-Adresse Ihres NMS-Servers korrekt konfiguriert ist.
5. Wenn Sie immer noch nicht auf die Konfigurationsseite zugreifen können, setzen Sie den NMS-Server auf die Werkseinstellungen zurück.

Business-Modul kann nicht hinzugefügt werden

1. Eingabe über CMD.
2. Pingen Sie die IP des Geschäftsmoduls an, um zu prüfen, ob es kommunizieren kann.
3. Prüfen Sie, ob eine normale Kommunikation zwischen Business-Modul und NMU-Modul möglich ist.
4. Wechseln Sie ein anderes Business-Modul.

Online-Ressourcen

- Download **https://www.fs.com/de/download.html**
- Hilfecenter **https://www.fs.com/de/service/fs_support.html**
- Kontakt **https://www.fs.com/de/contact_us.html**

Produktgarantie

Wir garantieren unseren Kunden, dass wir bei Schäden oder fehlerhaften Artikeln, die auf unsere Verarbeitung zurückzuführen sind, eine kostenlose Rückgabe innerhalb von 30 Tagen nach Erhalt der Ware gewähren. Dies gilt nicht für Sonderanfertigungen oder maßgeschneiderte Lösungen.

Garantie: Für die M-Serie gewähren wir 2 Jahre Garantie auf Material- und Verarbeitungsfehler. Weitere Details zur Garantie finden Sie unter: https://www.fs.com/de/policies/warranty.html

Rückgabe: Wenn Sie Artikel zurückgeben möchten, finden Sie Informationen unter: https://www.fs.com/de/policies/day_return_policy.html

Introduction

M6800-TSP16 est une plate-forme de transmission OTN adaptée aux applications DCI (Data Center Interconnect). Le système possède jusqu'à huit canaux 200G à longueur d'onde unique, avec 8x CFP2 200G liaisons montantes optiques cohérentes côté ligne, et 16x QSFP28 100G côté client.

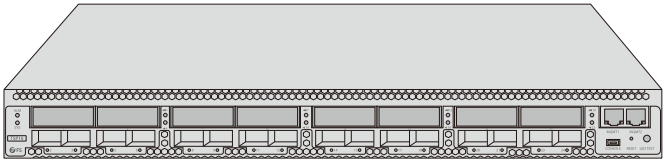

M6800-TSP16

Accessoires

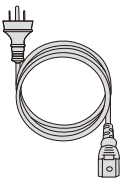

Câble d'Alimentation x2

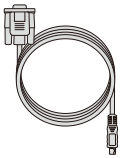

Câble de Console x1

Câble Ethernet x1

Clé USB x1

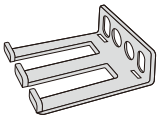

Câble de Gestion x1

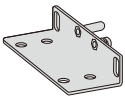

Support de Montage x2

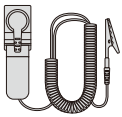

Bracelet Antistatique ESD x1

Câble de Mise à Terre x1

Jeu de Vis M6 x4

Vis M4 x8

Description du Matériel

Ports du Panneau Frontal

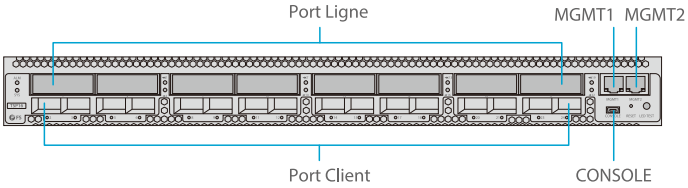

Port	Type de Port	Description
Port Client	QSFP28	Supporte 16x QSFP28 100G
Port de Ligne	CFP2	Supporte 8x CFP2 200G cohérent
MGMT1~2	RJ45 ETH	Connexion à l'ordinateur de gestion du réseau local
CONSOLE	Micro USB	Port de Débogage et de Mise à Niveau

Indicateur LED du Panneau Frontal

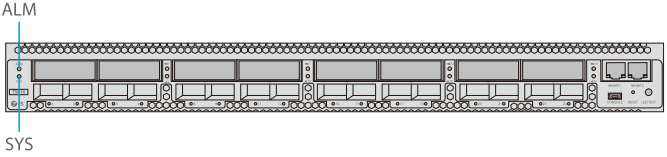

LED	Statut	Description
SYS	Clignotant Vert au Ralenti	Le système fonctionne correctement.
	ÉTEINTE	Le système n'est pas activé normalement.
ALM	Clignotant Rouge Rapide	Alerte critique de l'appareil.
	Clignotant Rouge au Ralenti	Alerte important de l'appareil.
	Lumière Rouge	Alerte minimale de l'appareil.
	ÉTEINTE	Aucune alerte de l'appareil.

FR

LED	Statut	Description
Indicateur du Port	ÉTEINTE	Le port est désactivé.
	Clignotant Rouge Rapide	Alerte d'incompatibilité du port.
	Lumière Rouge	Alerte de perte du port.
	Lumière Verte	Aucune perte ou incompatibilité du port.

Panneaux Postérieurs

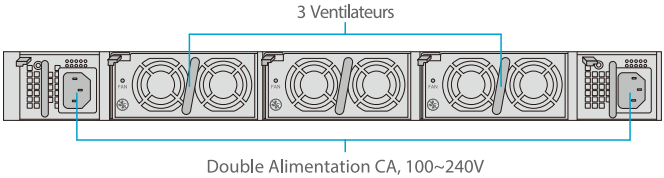

Indicateurs LED du Panneau Postérieur

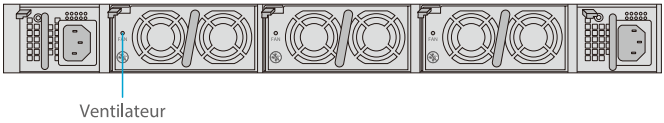

LED	Statut	Description
Ventilateur	Lumière Verte	Aucune alerte des ventilateurs.
	Lumière Rouge	Alerte des ventilateurs.

Site d'Installation

- Conservez les équipements dans un endroit clos. Des mesures doivent être prises contre la pluie ou l'humidité.
- Vérifiez qu'il n'y ait aucune présence d'eau sur le lieu de stockage ou de fuite dans la boîte d'emballage de l'équipement.
- Evitez de placer l'appareil près d'un système de détection d'incendie, système de chauffage ou autres endroits pouvant présenter des fuites.

Installation

Installation des Supports de Montage

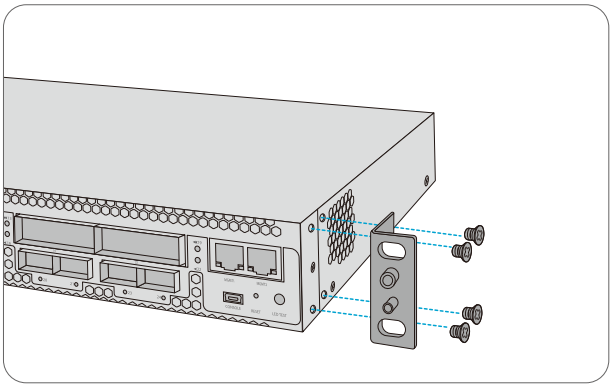

1. Fixez les supports de montage sur les deux côtés du transpondeur 200G à l'aide de 8x vis M4.

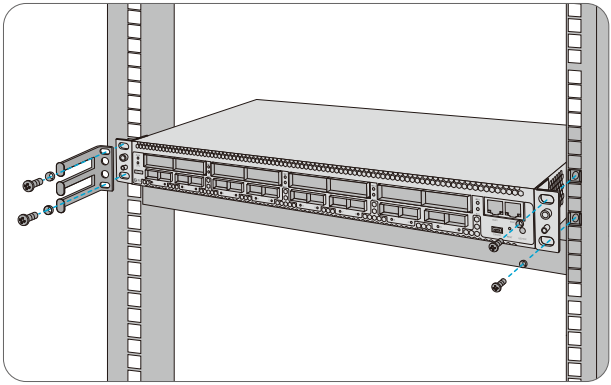

1. Placez le transpondeur 200G sur l'étagère dans l'armoire.
2. Installez et serrez le panneau avec 4 jeux de vis M6.
3. Le gestionnaire de câbles peut être installé avec des supports de montage sur l'armoire.

Port du Bracelet Antistatique ESD

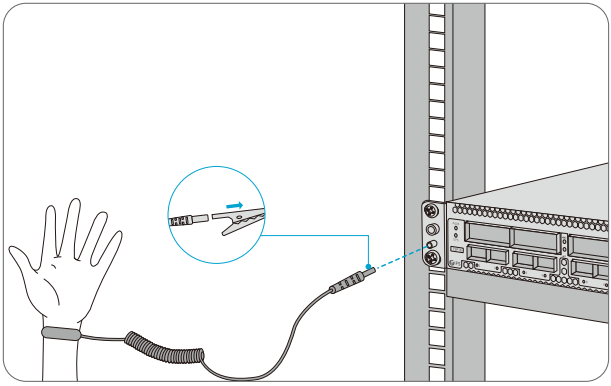

1. Avant de manipuler un appareil ou module, il convient de porter un bracelet ou gants antistatique ESD pour la protection des composants contre les décharges électrostatiques.
2. Connectez l'autre extrémité de la sangle du bracelet ESD au point de mise à terre de l'appareil.

Mise à Terre du Transpondeur 200G

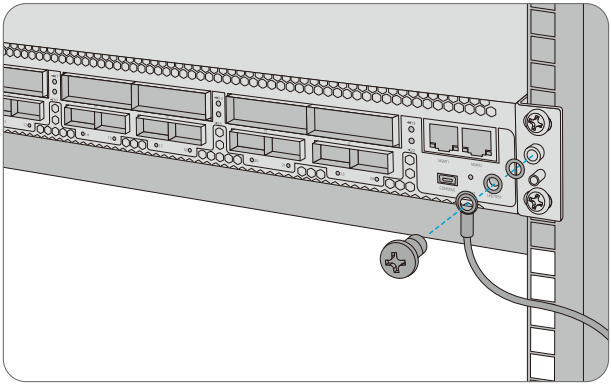

1. Fixez la broche de mise à terre au panneau frontal du châssis avec les rondelles et les vis.
2. Connectez l'autre extrémité du câble à une mise à terre appropriée, comme le rack sur lequel le transpondeur 200G est monté.

ATTENTION: La mise à terre ne doit pas être retirée tant que toutes les connexions d'alimentation n'ont pas été débranchées.

Connexion du Câble d'Alimentation

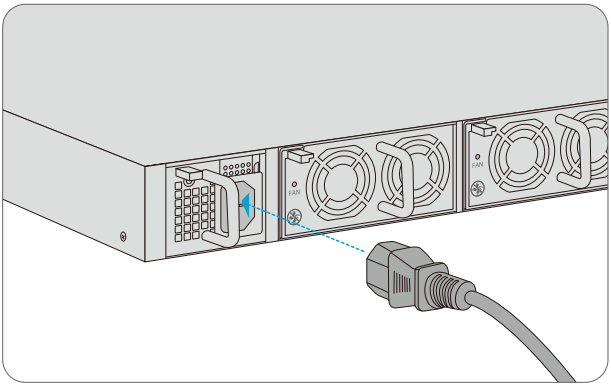

1. Branchez le câble d'alimentation CA dans le port d'alimentation situé sur le panneau frontal du module d'alimentation CA.
2. Connectez l'autre extrémité du câble d'alimentation à une source de courant alternatif.

AVERTISSEMENT: Ne pas installer des câbles électriques lorsque l'appareil est sous tension.

Connexion du Module QSFP28

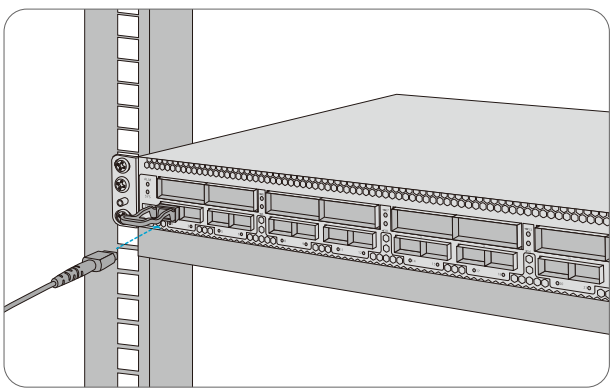

1. Branchez le module QSFP28 dans un emplacement QSFP28 du transpondeur.
2. Connectez une extrémité du câble à fibre optique au module QSFP28.
3. Connectez l'autre extrémité du câble à fibre au commutateur.

Connexion d'un Module CFP2 Cohérent

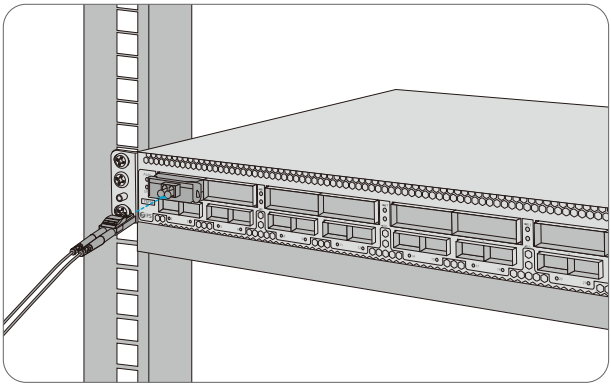

1. Branchez le module optique CFP2 dans un emplacement CFP2 du transpondeur.
2. Connectez une extrémité du câble en fibre optique au module CFP2.
3. Connectez l'autre extrémité du câble à fibre optique au mux/demux ou module d'amplification optique.

Connexion aux Ports de Gestion

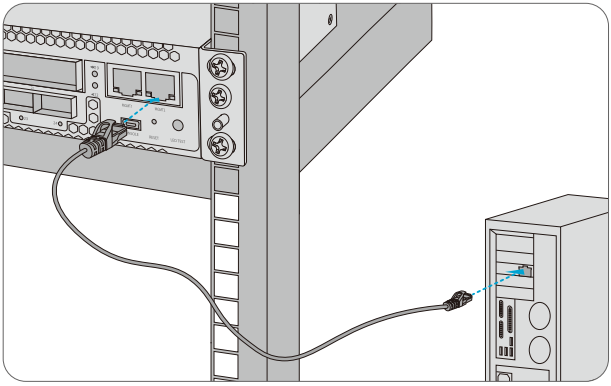

1. Connectez une extrémité du câble Ethernet RJ45 standard au port MGMT 1&2 du transpondeur 200G.
2. Connectez l'autre extrémité du câble à un ordinateur.

Configuration de la Plateforme de Série M

Configuration de la Plateforme de Série M à l'Aide de l'Interface Web

Étape 1: Connectez votre ordinateur avec le câble réseau sur n'importe quel port Ethernet MGMT du module NMU.

Étape 2 : Téléchargez le logiciel NMS à partir de la clé USB fournie avec les accessoires du châssis ou téléchargez le fichier "NMS Software" en ligne, et procédez à son installation.

Étape 3 : Faites un double clic sur l'icône "NMS Server" et la boîte de dialogue de vérification de la licence apparaîtra. Entrez la clé de licence (incluse dans la clé USB) pour terminer la vérification. (Si vous n'avez pas la clé de licence, veuillez contacter le responsable de compte de FS pour obtenir de l'aide).

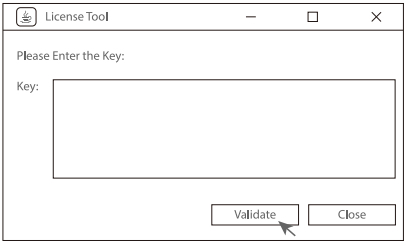

FR

Étape 4 : Ensuite, l'interface du serveur NMS apparaît. Double-clique sur "Start NMS Server" pour lancer le serveur. Lorsque le message "Please connect your client to the web server on port": 9090" apparaît, cela signifie que le serveur NMS a démarré avec succès. Vous pouvez fermer la fenêtre du serveur NMS.

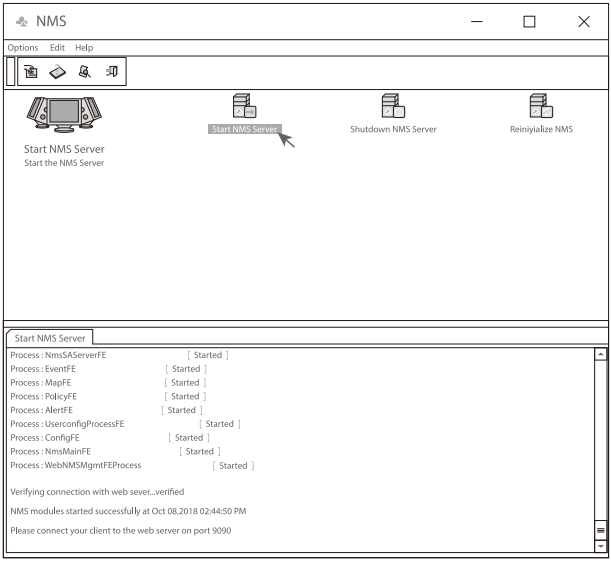

Étape 5 : Ouvrez une fenêtre de navigateur. (La version IE11.0 et supérieure ou le navigateur Google Chrome sont recommandés).
(1) Si vous vous connectez à partir de l'hôte local du DDN, entrez localhost:9090 dans la barre d'adresse pour ouvrir l'interface de connexion.
(2) Si vous vous connectez depuis un hôte distant, entrez l'adresse IP du serveur XXX.XXX.XXX.XXX:9090 (adresse IP du serveur NMS) pour ouvrir l'interface de connexion.

Étape 6 : Entrez le nom d'utilisateur et le mot de passe (pour l'administrateur, le nom d'utilisateur par défaut est "root", et le mot de passe par défaut est "public"), comme indiqué dans la figure ci-dessous :

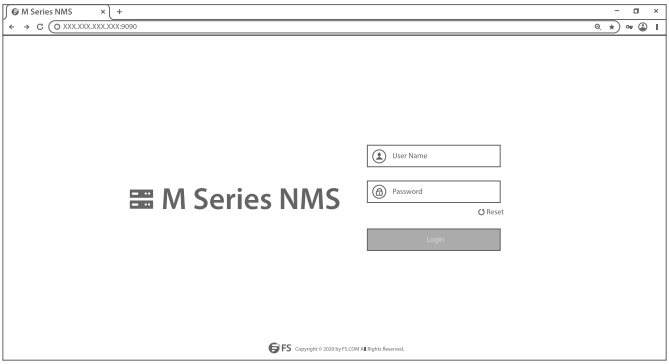

Étape 7 : Cliquez sur connexion, vous êtes maintenant prêt à configurer la plate-forme de la série M.

REMARQUE: Pour plus d'informations, consultez le MODE D'EMPLOI DE GESTION DES RÉSEAUX DE LA SÉRIE M en ligne.

Dépannage

Les indicateurs LED des Modules Indiquent une Anomalie

1. Vérifiez les connexions du câble d'alimentation au transpondeur 200G et la source d'alimentation.
2. Assurez-vous que tous les câbles sont installés correctement et qu'ils sont conformes aux spécifications.

Échec de l'Accès à la Page de Configuration en Ligne

1. Vérifiez l'indicateur LED des ports MGMT sur le transpondeur 200G et assurez-vous que le câble Ethernet est correctement connecté.
2. Essayez un autre port sur le transpondeur 200G et assurez-vous que le câble Ethernet est adapté et fonctionne.
3. Éteignez le transpondeur 200G, puis rallumez-le au bout d'un moment.
4. Assurez-vous que l'adresse IP de votre serveur NMS soit configurée correctement.
5. Si vous ne pouvez toujours pas accéder à la page de conguration, veuillez réinitialiser le serveur NMS à sa configuration de défaut.

Le Module d'Entreprise ne Peut pas être Installé

1. Entrez par CMD.
2. Vérification de la capacité de communication du module par Ping.
3. Vérifiez si une communication normale peut être établie entre le module d'entreprise et le module NMU.
4. Utilisez un autre module.

Information en Ligne

- Télécharger **https://www.fs.com/fr/download.html**
- Centre d'Assistance **https://www.fs.com/fr/service/fs_support.html**
- Contactez-Nous **https://www.fs.com/fr/contact_us.html**

Garantie des Produits

FS garantit à ses clients que tout dommage ou article défectueux dû à sa fabrication sera retourné gratuitement dans un délai de 30 jours à compter de la date de réception de la marchandise. Cela exclut tout article fabriqué sur mesure ou toute solution persnnalisée.

Garantie : Les plateformes de séries M6800 bénéficient d'une garantie limitée de 2 ans contre tout défaut matériel ou de fabrication. Pour plus de détails sur la garantie, veuillez consulter le site : https://www.fs.com/fr/policies/warranty.html

Retour : Si vous souhaitez retourner un ou plusieurs articles, vous trouverez des informations sur les modalités de retour à l'adresse suivante : https://www.fs.com/fr/policies/day_return_policy.html

Compliance Information

FCC

Note: This equipment has been tested and found to comply with the limits for a Class B digital device, pursuant to part 15 of the FCC Rules. These limits are designed to provide reasonable protection against harmful interference in a residential installation. This equipment generates, uses and can radiate radio frequency energy and, if not installed and used in accordance with the instructions, may cause harmful interference to radio communications. However, there is no guarantee that interference will not occur in a particular installation. If this equipment does cause harmful interference to radio or television reception, which can be determined by turning the equipment off and on, the user is encouraged to try to correct the interference by one or more of the following measures:

—Reorient or relocate the receiving antenna.

—Increase the separation between the equipment and receiver.

—Connect the equipment into an outlet on a circuit different from that to which the receiver is connected.

—Consult the dealer or an experienced radio/TV technician for help.

This device complies with part 15 of the FCC Rules. Operation is subject to the following two conditions:

(1) this device may not cause harmful interference, and

(2) this device must accept any interference received, including interference that may cause undesired operation.

CAUTION:

Any changes or modifications not expressly approved by the grantee of this device could void the user's authority to operate the equipment.

Responsible party (only for FCC matter)

FS.COM Inc.

380 Centerpoint Blvd, New Castle, DE 19720, United States

https://www.fs.com

CE

FS.COM GmbH hereby declares that this device is in compliance with the Directive 2014/30/EU and 2014/35/EU. A copy of the EU Declaration of Conformity is available at www.fs.com/company/quality_control.html

Die FS.COM GmbH erklärt hiermit, dass dieses Gerät mit der Richtlinie 2014/30/EU und 2014/35/EU konform ist. Eine Kopie der EU-Konformitätserklärung finden Sie unter www.fs.com/de/company/quality_control.html.

FS.COM GmbH déclare par la présente que cet appareil est conforme à la Directive 2014/30/UE et 2014/35/UE. Une copie de la Déclaration UE de Conformité est disponible sur https://www.fs.com/fr/company/quality_control.html

FS.COM LIMITED
24F, Infore Center, No.19, Haitian 2nd Rd, Binhai Community, Yuehai Street,Nanshan District, Shenzhen City

FS.COM GmbH
NOVA Gewerbepark Building 7, Am Gfild 7, 85375 Neufahrn bei Munich, Germany

Q.C. PASSED

Copyright © 2021 FS.COM All Rights Reserved.