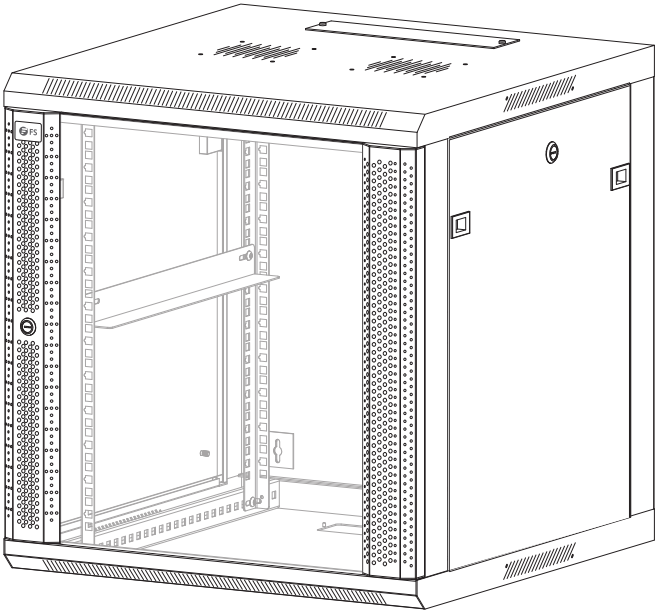

GW600-SERIES WALL MOUNT NETWORK CABINET

NETZWERKSCHRANK DER GW600-SERIE ZUR WANDMONTAGE

BAIE RÉSEAU DE MONTAGE MURAL DE LA SÉRIE GW600

Quick Start Guide V2.0

Quick-Start Anleitung

Guide de Démarrage Rapide

1

FS-WMNC-12U

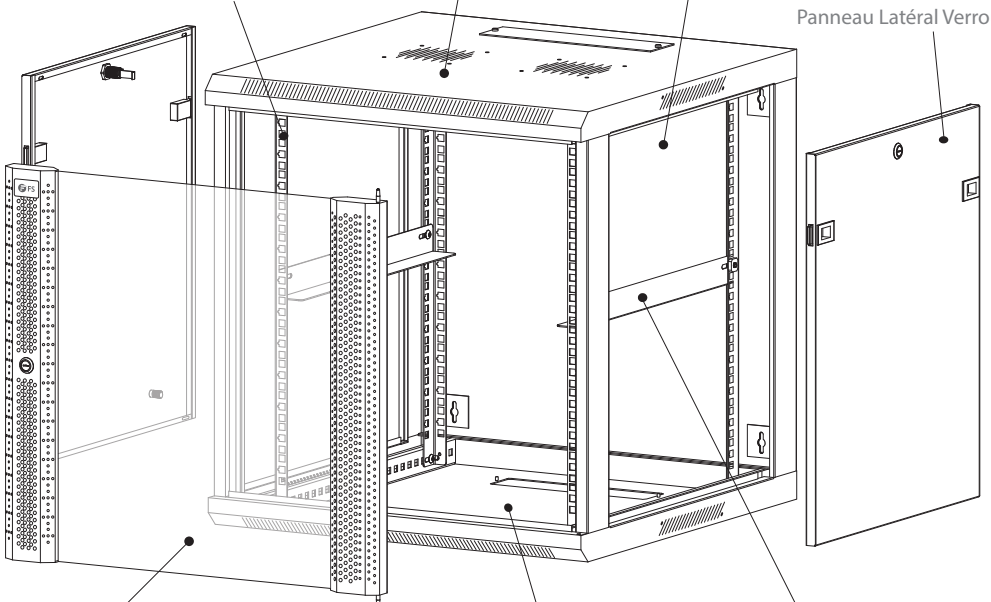

Key (2)
Schlüssel (2)
Clé (2)

Grounding Wire (1)
Erdungskabel (1)
Prise de Mise à Terre (1)

2

2X

8X

8X

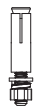

4X

1X

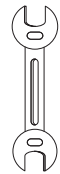

1X

Optional (Not Included)

Optional (nicht im Lieferumfang enthalten)

Optionnel (non inclus)

1X

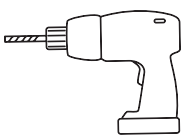

1X

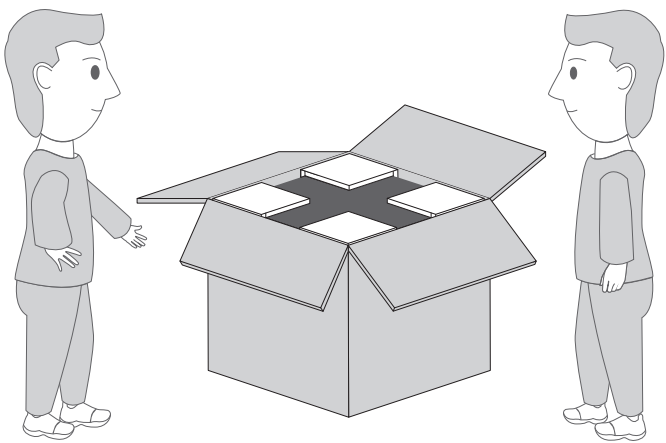

3

Remove the side panel
Entfernen Sie die Seitenwand
Retirer le panneau latéral

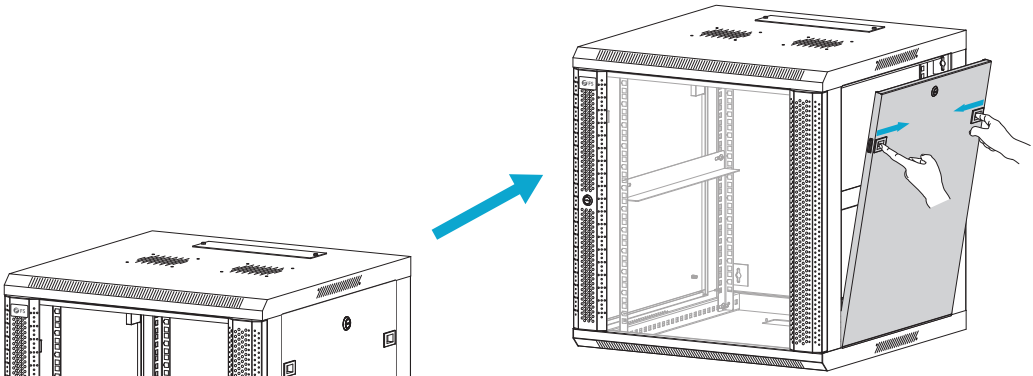

Remove the front door
Entfernen Sie die Fronttür
Retirer la portière frontale

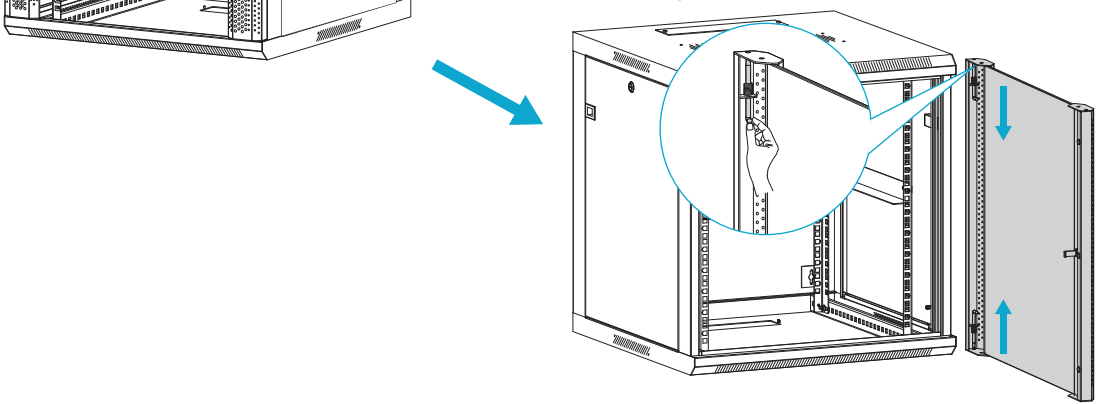

4

Location Guide

Standort-Leitfaden

Guide de Localisation

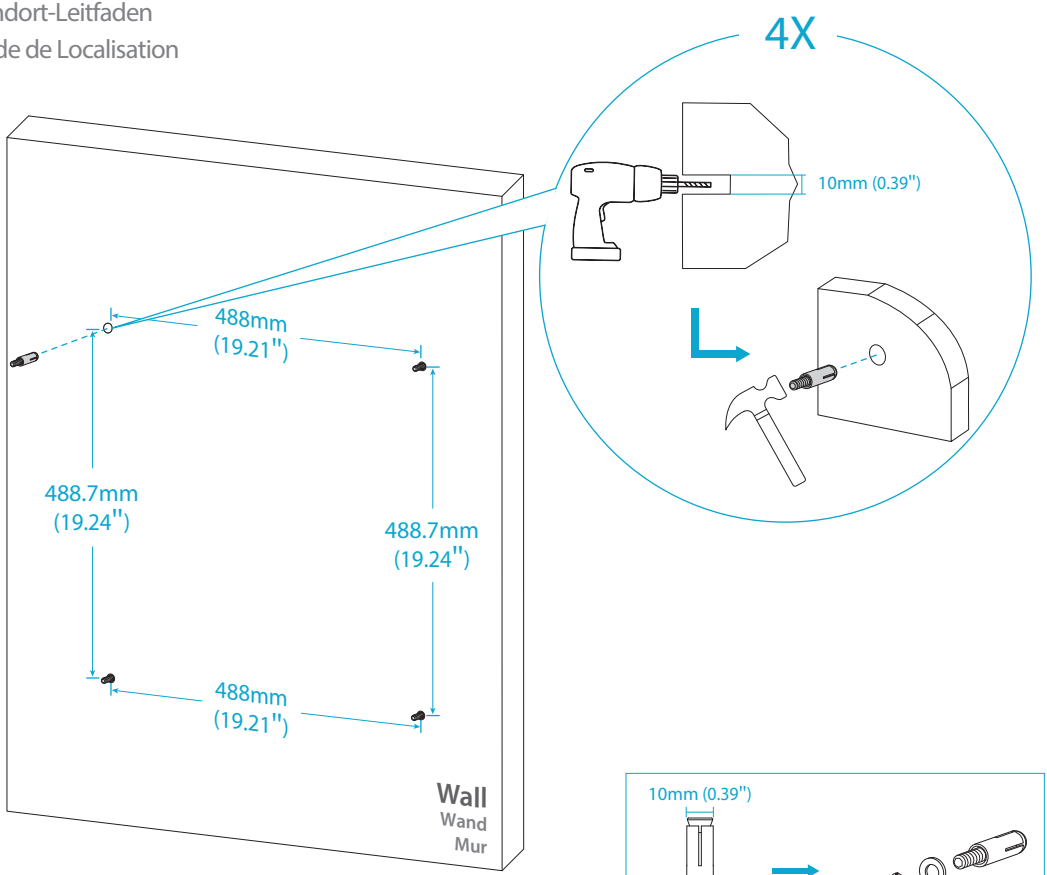

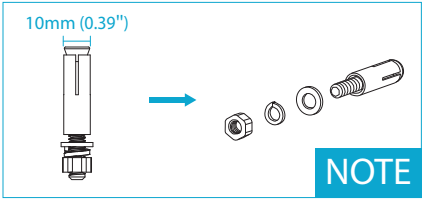

Wall Mounting

Wandmontage

Montage Mural

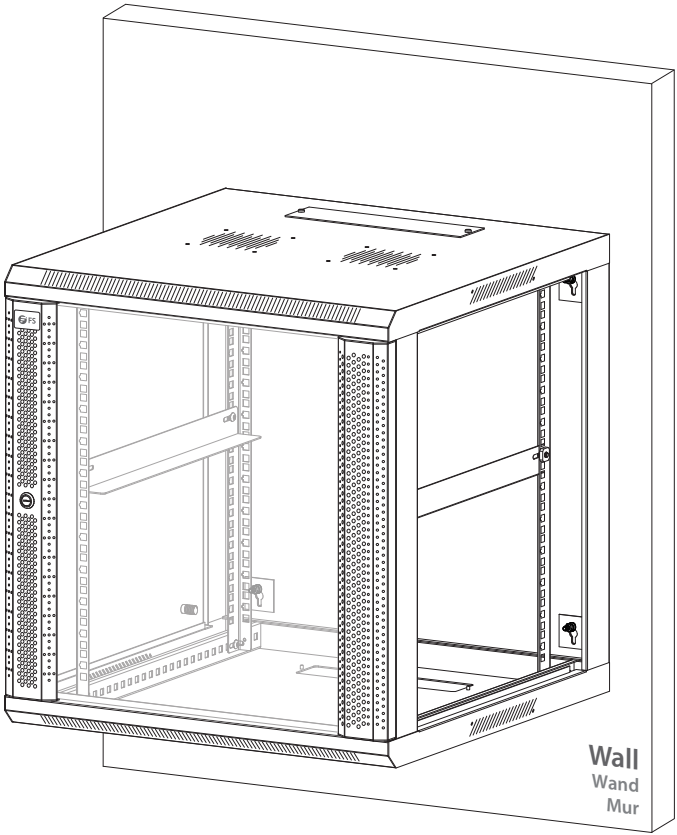

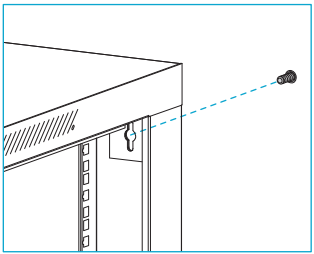

Hang the Cabinet

Hängen Sie den Schrank auf

Accrocher la Baie

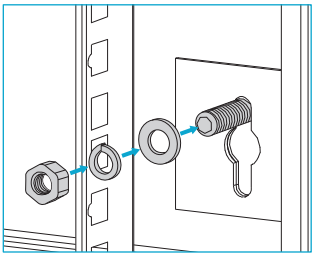

Mount Nut

Mutter anbringen

Écrou de Montage

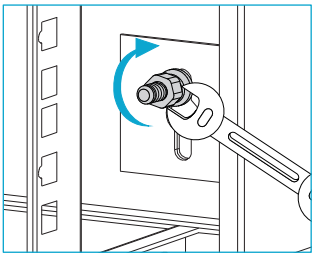

Twist Nut

Mutter verdrehen

Écrou de Tension

WARNING: Do not try lifting the cabinet alone.

WARNUNG: Versuchen Sie nicht, den Schrank allein anzuheben.

AVERTISSEMENT: Ne pas soulever la baie par vous-même.

Q.C. PASSED

Copyright © 2021 FS.COM All Rights Reserved.