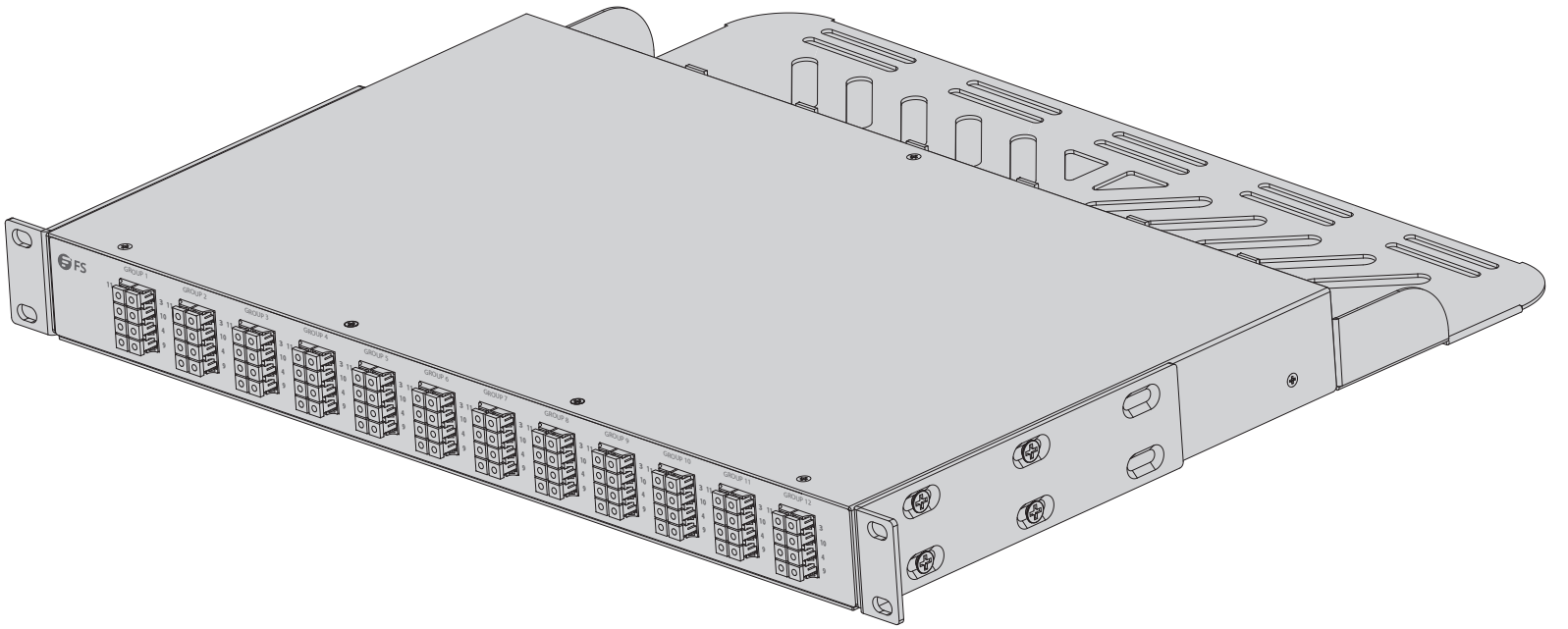

FHU BREAKOUT CASSETTES

FHU BREAKOUT KASSETTE

CASSETTES BREAKOUT FHU

Quick Start Guide V2.0

Quick-Start Anleitung

Guide de Démarrage Rapide

1

FHU-96FLC12MSMF/FHU-96FLC12MOM4

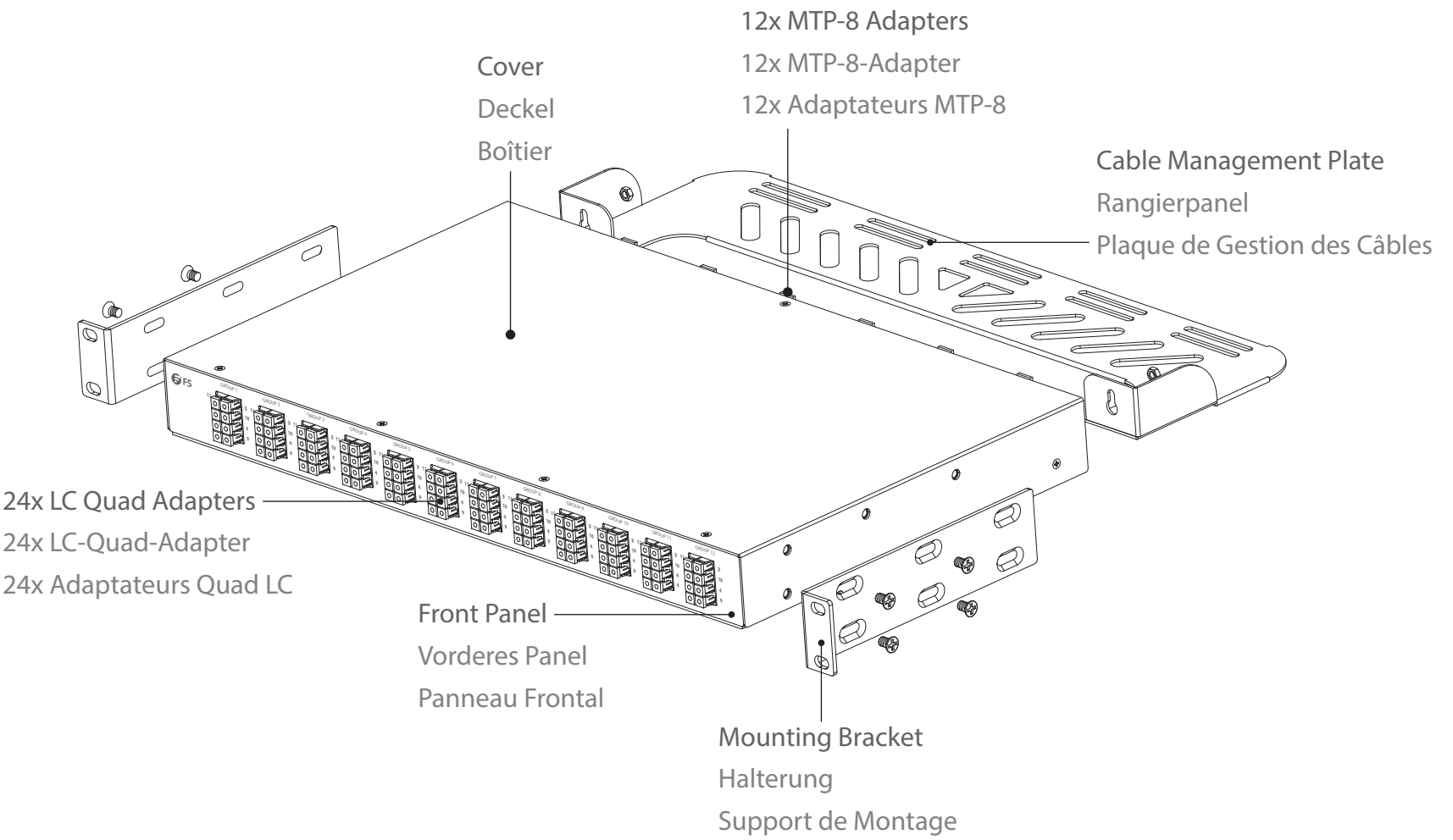

2

2X

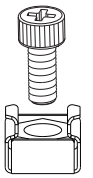

4X

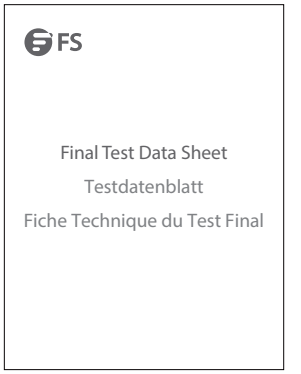

1X

Optional (Not Included)

Optional (nicht im Lieferumfang enthalten)

Optionnel (non inclus)

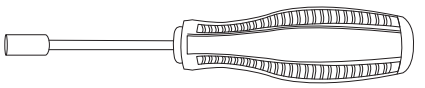

1X

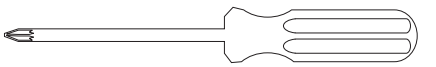

1X

3

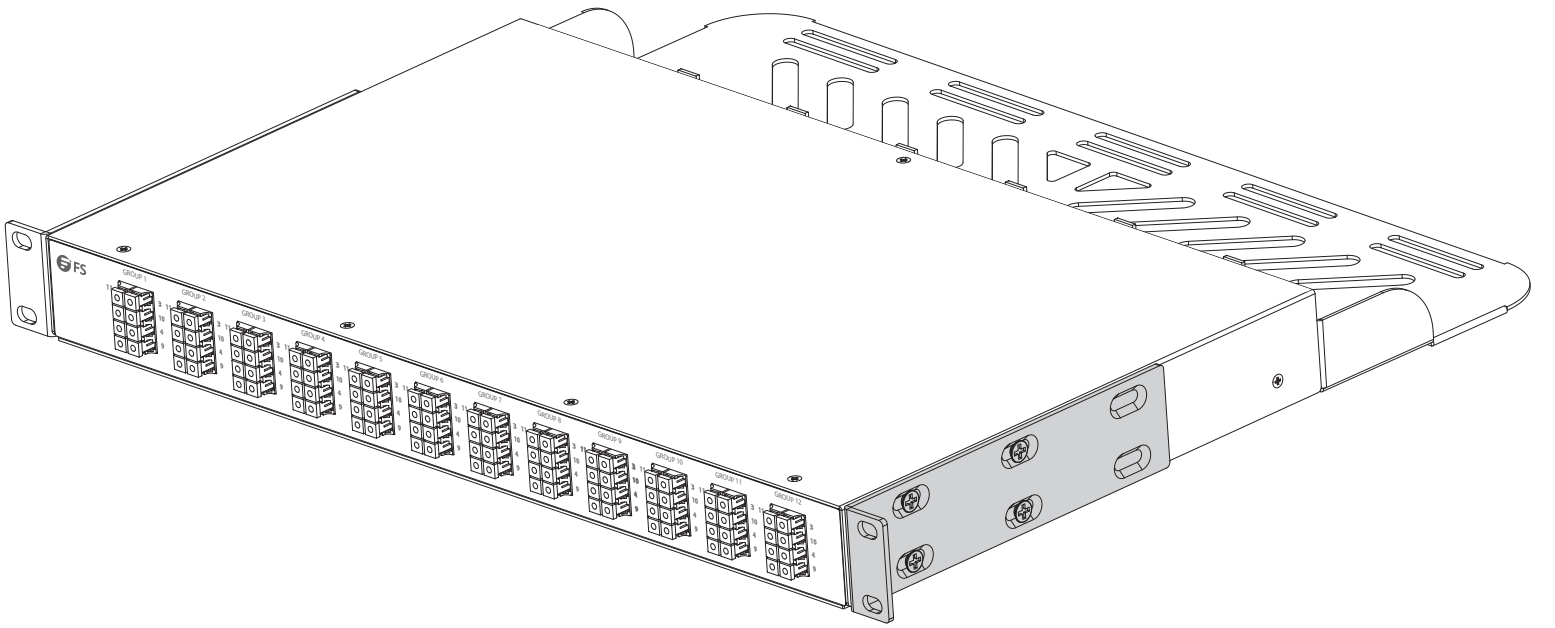

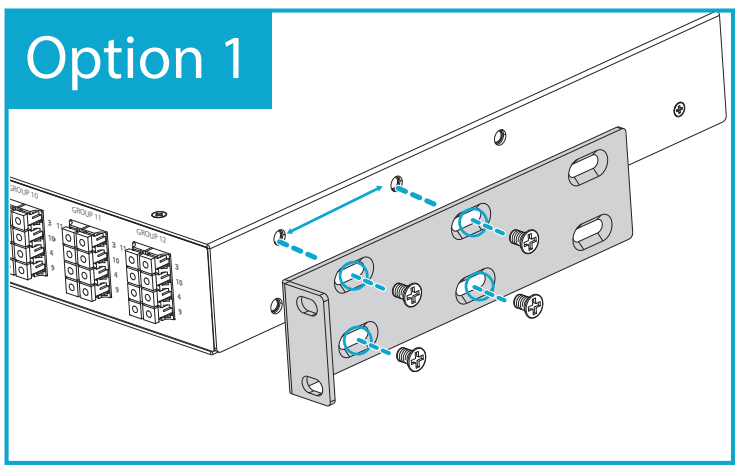

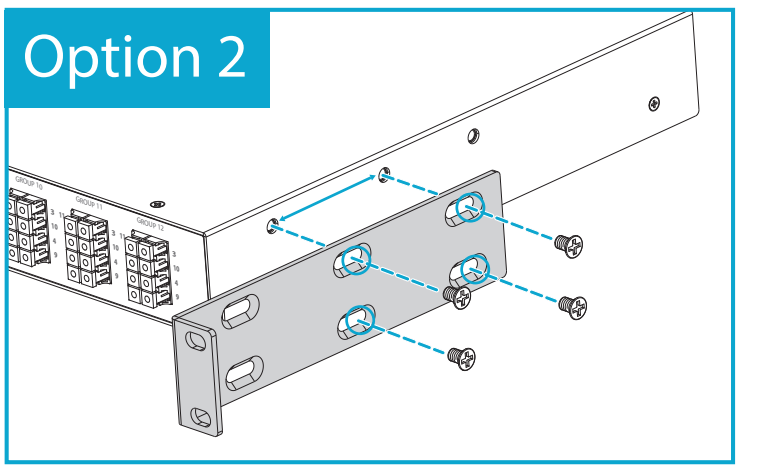

4

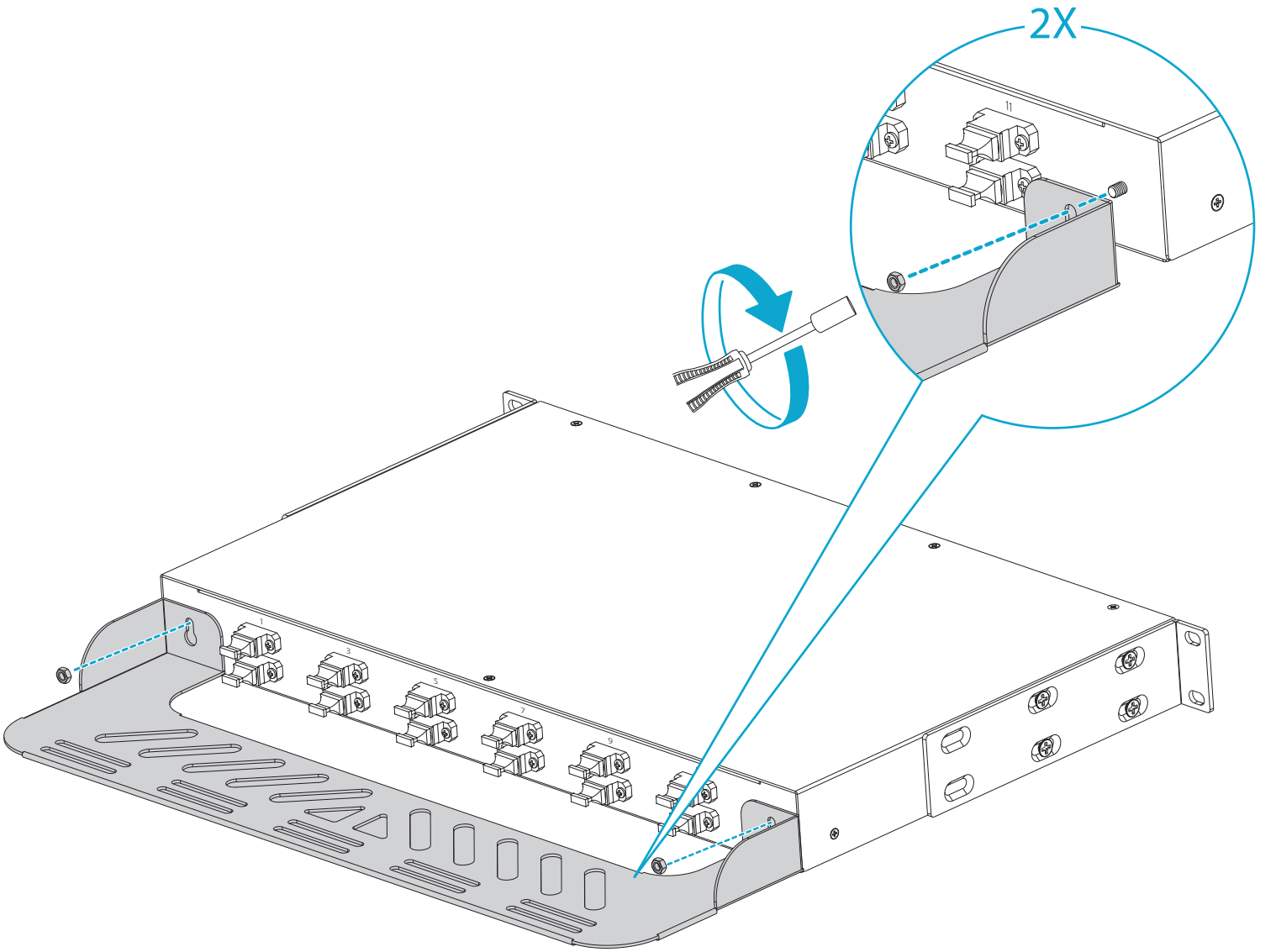

4848

5

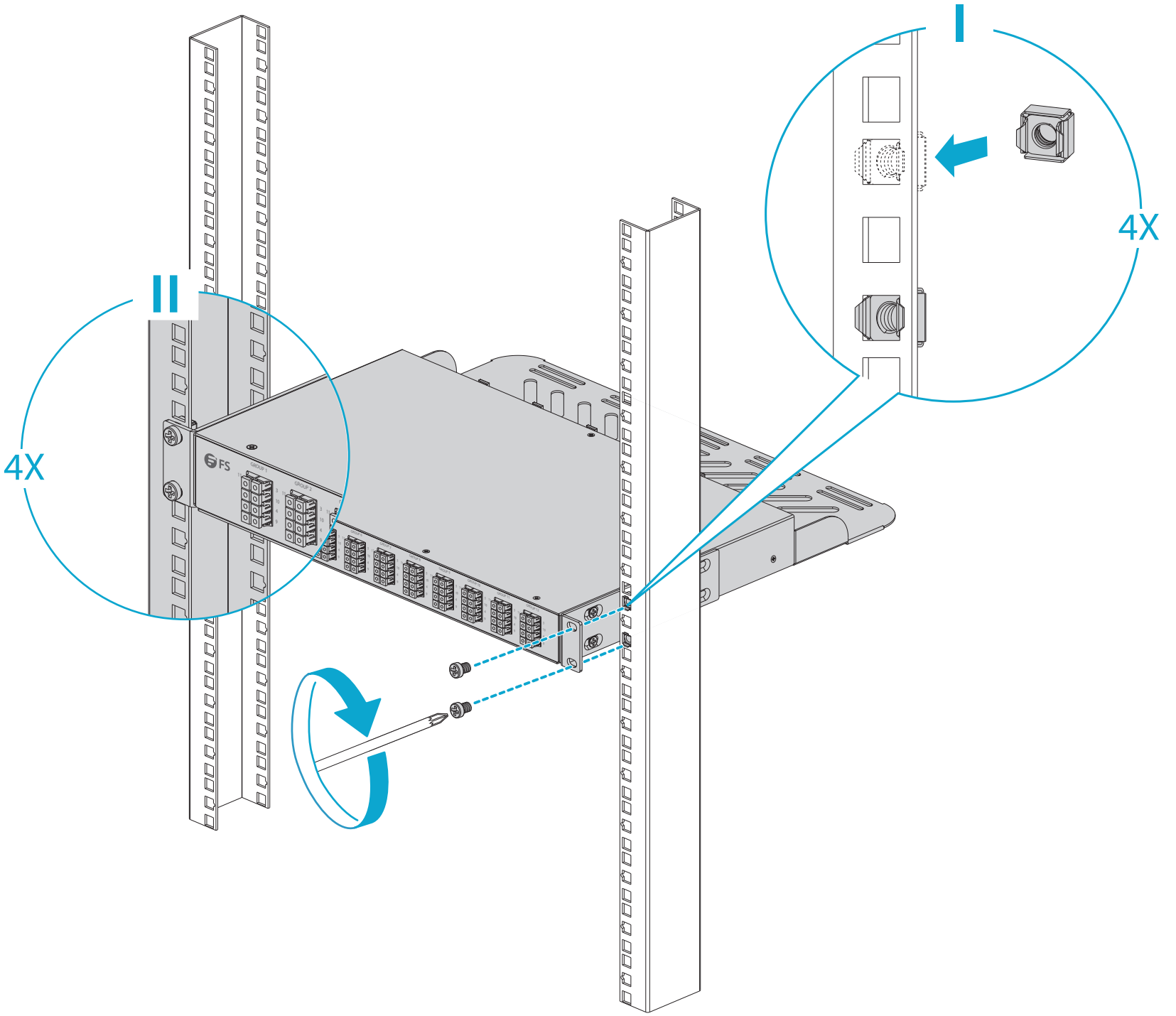

6

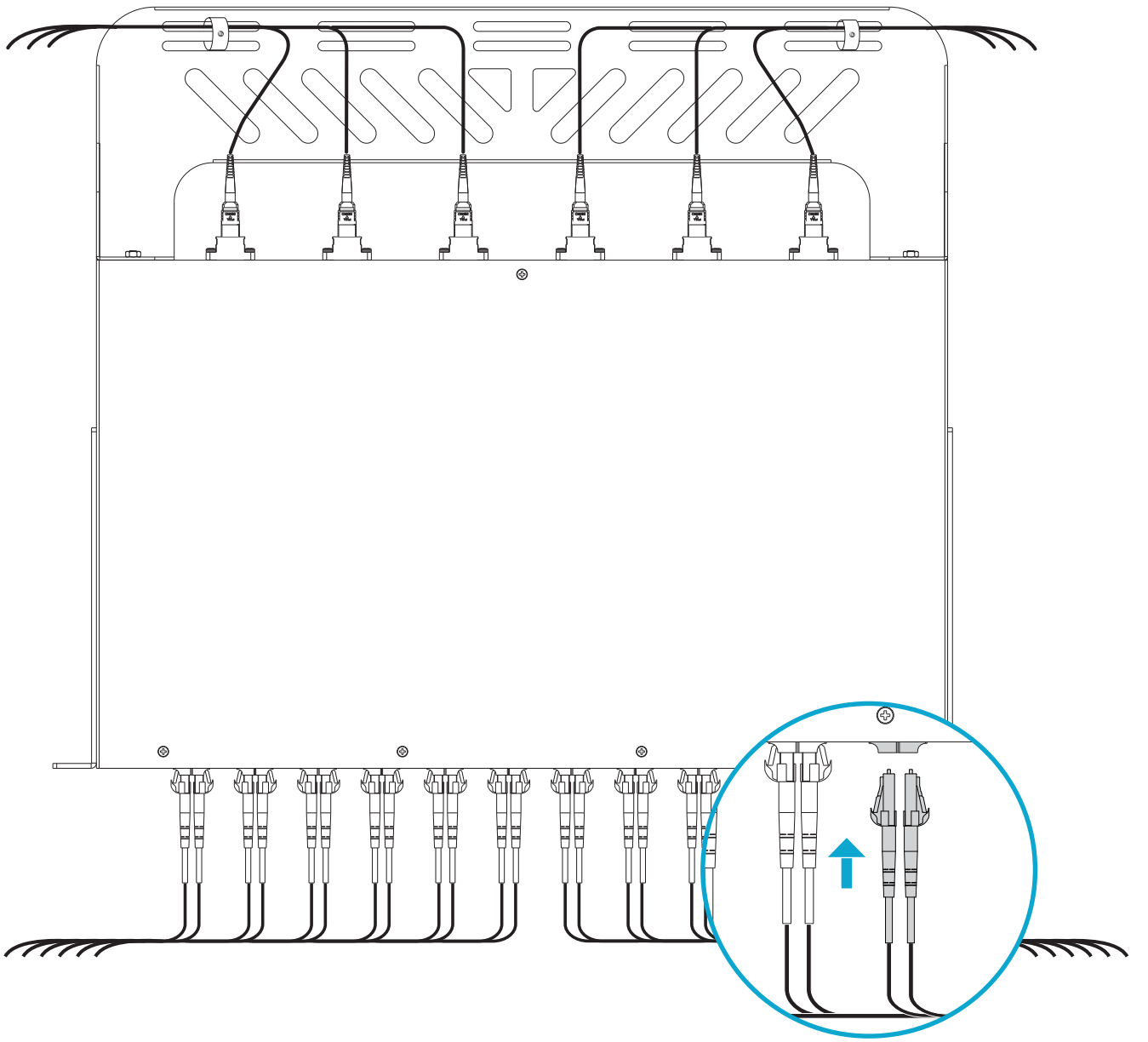

Q.C. PASSED

Copyright © 2021 FS.COM All Rights Reserved.