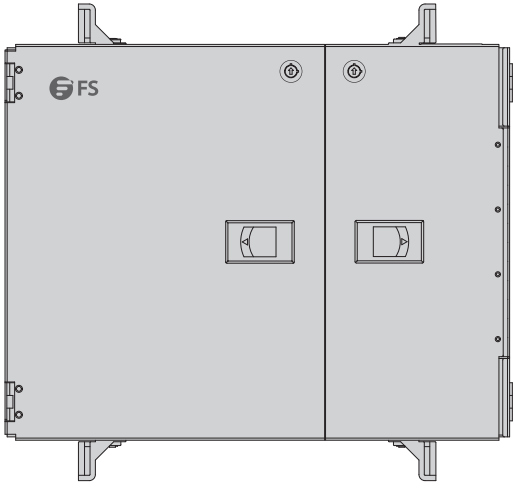

FHD-FWME ENCLOSURE

FHD-FWME GEHÄUSE

TIROIR FHD-FWME

Quick Start Guide V2.0

Quick-Start Anleitung

Guide de Démarrage Rapide

1

FHD-FWME2

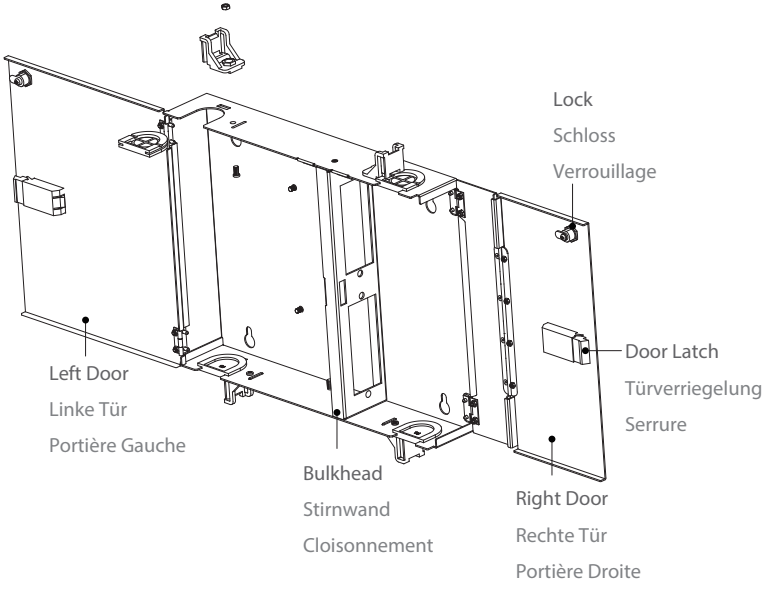
Lock
Schloss
Verrouillage
Door Latch
Türverriegelung
Serrure
Left Door
Linke Tür
Portière Gauche
Bulkhead
Stirnwand
Cloisonnement
Right Door
Rechte Tür
Portière Droite

2

4X

4X

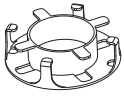

2X

1X

6X
10X

1X

6X

1X

1X

Optional (Not Included)

Optional (nicht im Lieferumfang enthalten)

Optionnel (non inclus)

1X

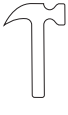

1X

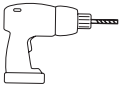

1X

3

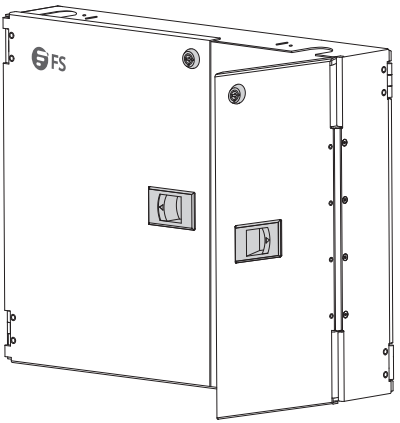

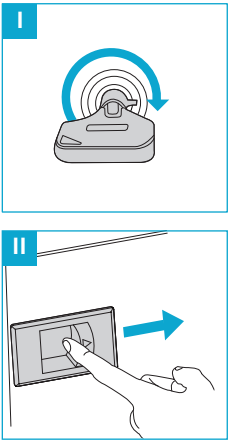

4

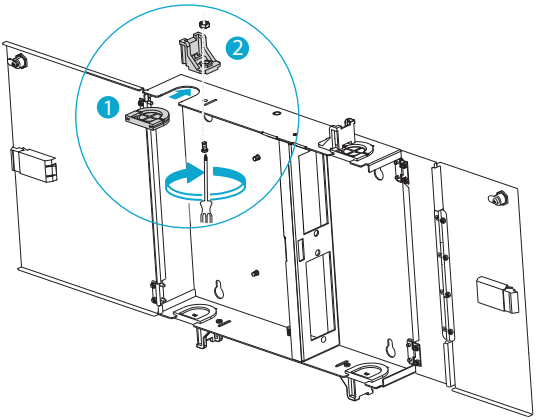

5

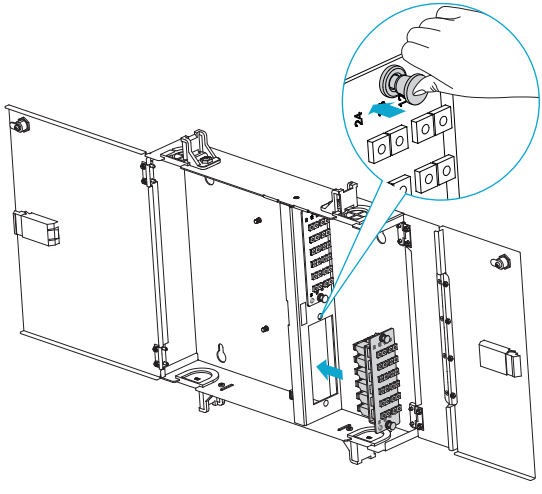

6

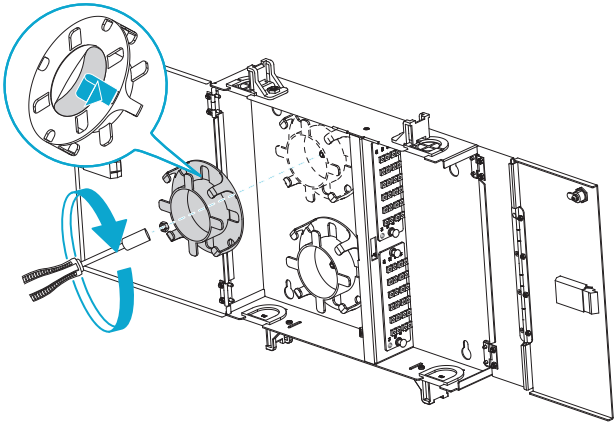

7

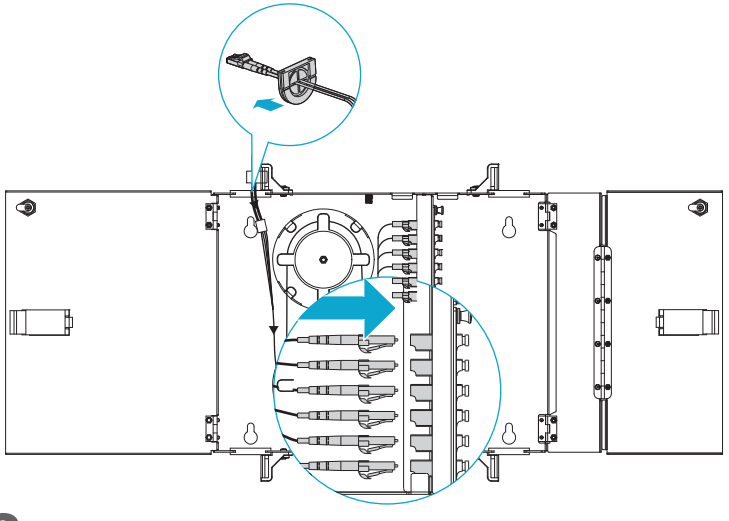

8

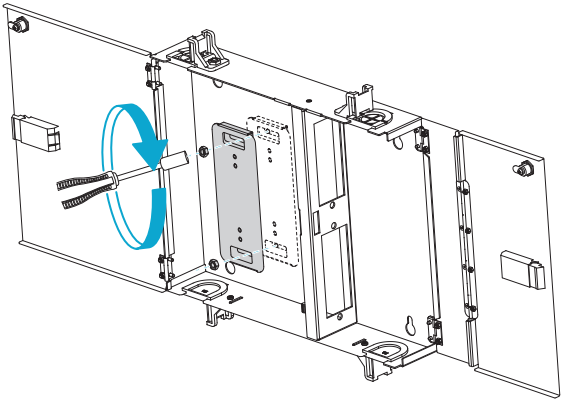

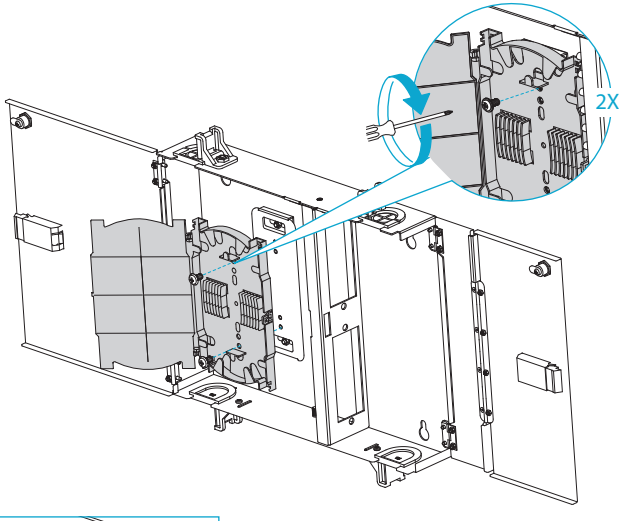

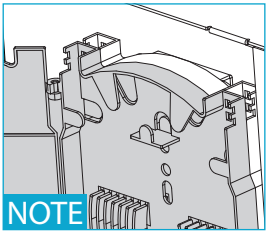

NOTE: If 2pcs splice trays are to be installed in the FHD-FWME2, the cover of splice tray on bottom must be removed.

HINWEIS: Wenn 2 Stück Spleißmulden im FHD-FWME2 installiert werden sollen, muss die Abdeckung der Spleißmulde an der Unterseite entfernt werden.

REMARQUE: Si deux plateaux d'épissure doivent être installés dans le FHD-FWME2, le couvercle du plateau d'épissure situé à la base doit être retiré.

9

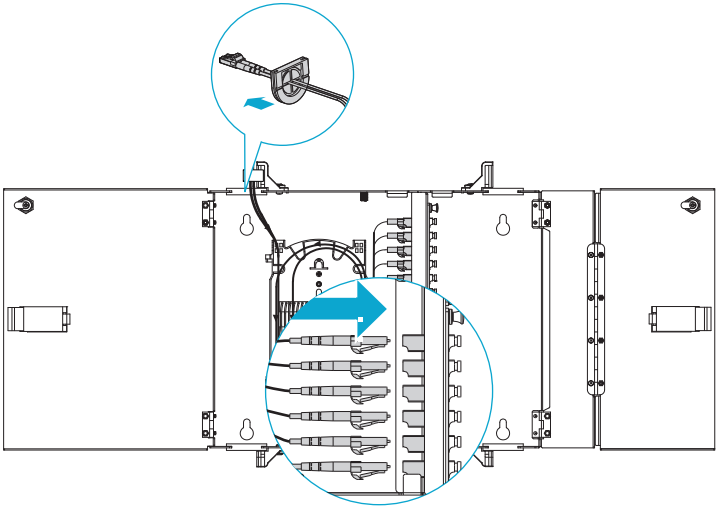

10

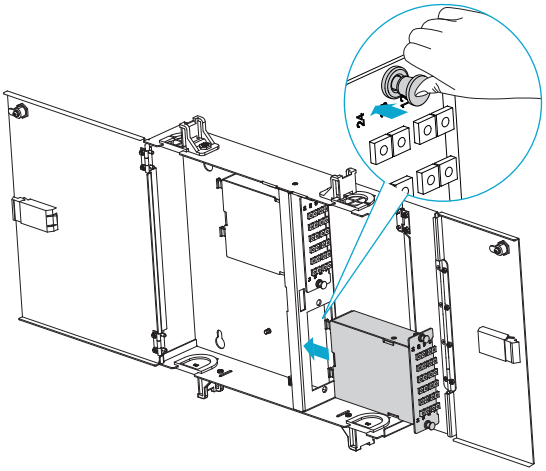

11

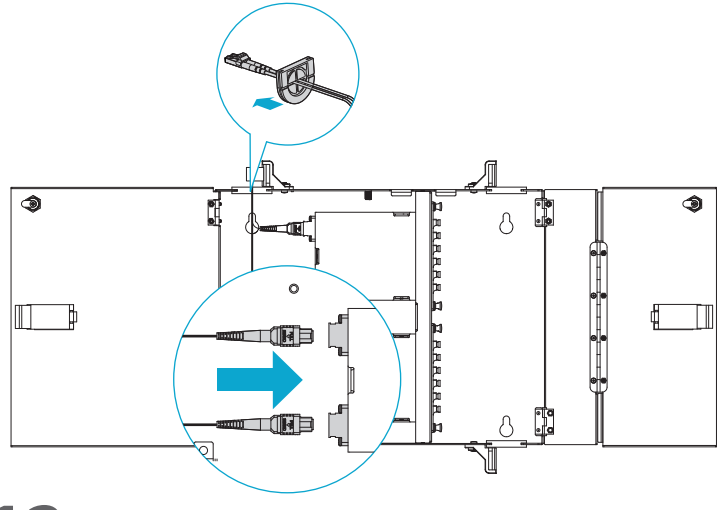

12

Location Guide

Standort-Leitfaden

Guide de Localisation

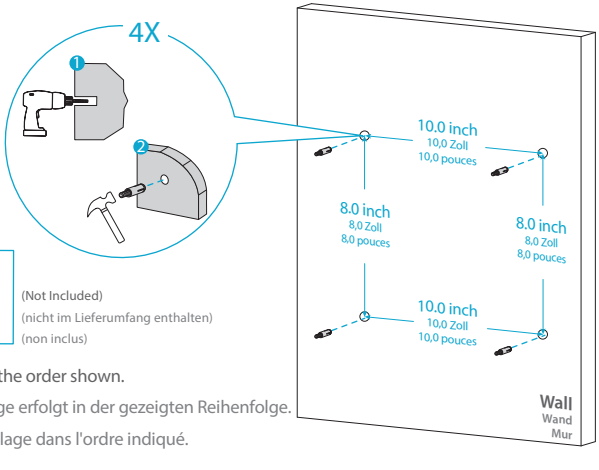

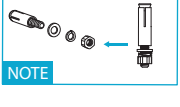

(Not Included)
(nicht im Lieferumfang enthalten)
(non inclus)

NOTE: Assembled in the order shown.

HINWEIS: Die Montage erfolgt in der gezeigten Reihenfolge.

REMARQUE: Assemblage dans l'ordre indiqué.

Wall Mounting

Wandmontage

Montage Mural

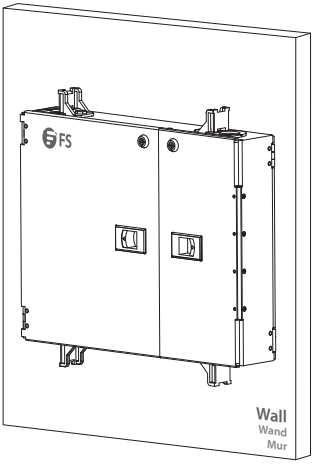

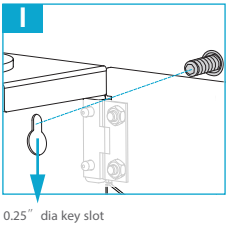

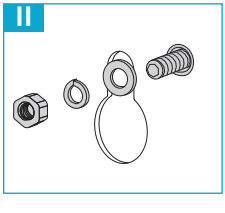

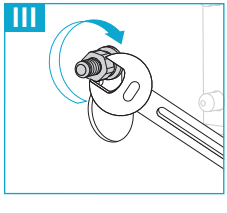

0.25″ dia key slot

0,25″ Durchmesser Steckplatz

0,25″ dia fente pour clé

Q.C. PASSED

Copyright © 2021 FS.COM All Rights Reserved.